第６４回九州総合バスケットボール選手権大会大分県予選大会組合せ

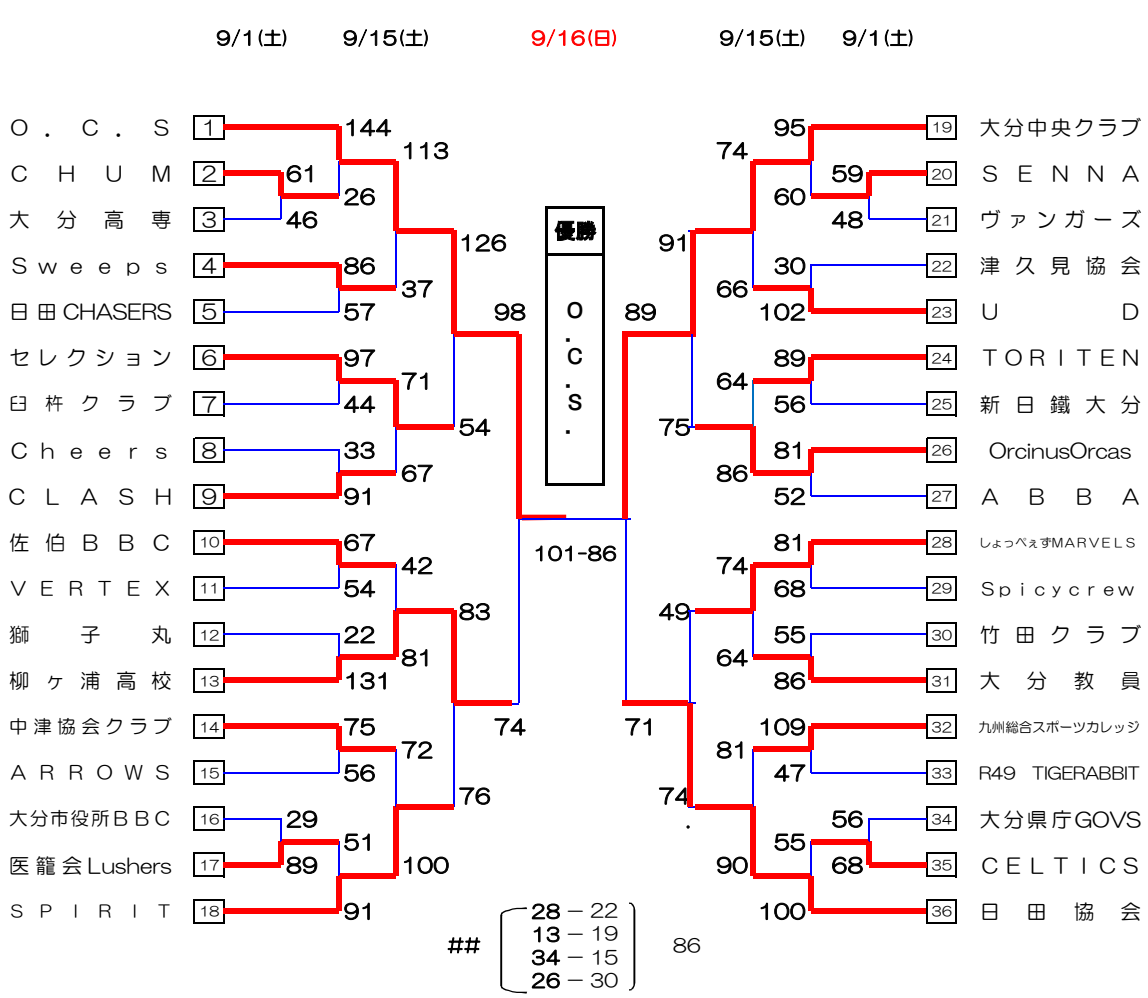

【試合会場】 A・Bコート　大分市南大分体育館
C・Dコート　大分県総合体育館

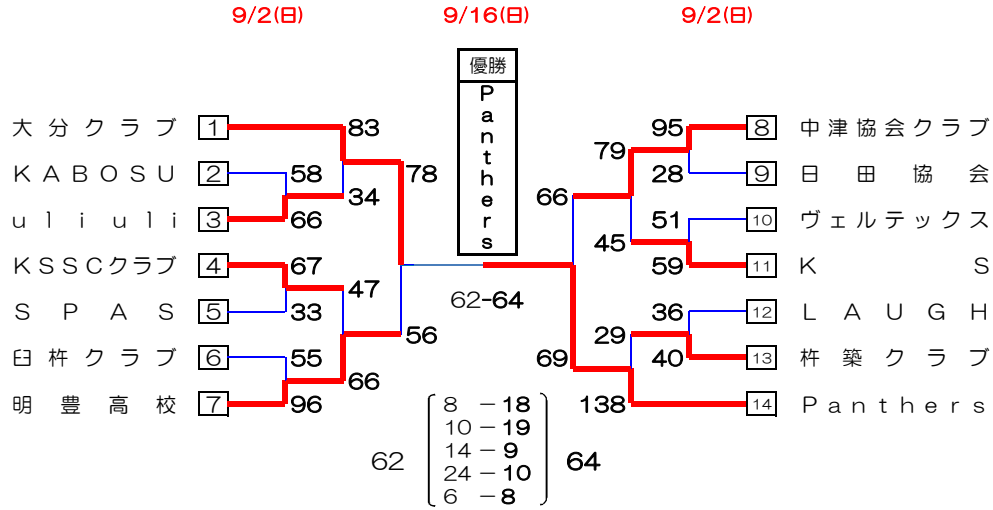

【試合会場】 A・Bコート　大分市南大分体育館
C・Dコート　大分県総合体育館

【試合開始時間】

月日	コート	第1試合	第2試合	第3試合	第4試合	第5試合	第6試合
9月1日（土）	A・B	9:30	11:00	12:30	14:00	15:30	
	C・D	9:00	10:30	12:00	13:30		
9月2日（日）	A・B	9:30	11:00	12:30	14:00	15:30	17:00
9月15日（土）	A・B	9:30	11:00	12:30	14:00	15:30	17:00
9月16日（日）	A・B	10:00	11:30	13:00	14:30		

★ベンチは番号の若いチームがオフィシャル席に向かって右側、ユニフォームは淡色とする。
★負けチームは、次ゲームのオフィシャルをお願いします。

【チーム責任者の方へお願い】

★１試合目のオフィシャルは、同会場、同コートで３試合目にゲームを行う両チームにお願いします。（各チームから３名）　必ず厳守して下さい。違反チームは大会出場停止等のペナルティが有ります。

★ゴミ（ペットボトル、缶、弁当殻）のチーム持ち帰りを是非厳守下さい。一部のマナーを守れない人やチームのために多くのバスケットボール関係者が大変迷惑しています。各チームの責任者の方は、選手、応援の保護者等への伝達、指導を徹底して下さい。

★公共の施設を

①南大分体育館での駐車は必ず指定の場所（未舗装）に駐車すること！
②ゴミについては必ず持ち帰ってください！
③忘れ物をしないように！

◎九州大会には、男女の上位各２チームが出場出来ます。
期　日　　平成２４年１１月１０日～１１日　　佐賀県佐賀市