平成２４年度　大分県総合バスケットボール選手権大会組合せ

男　子

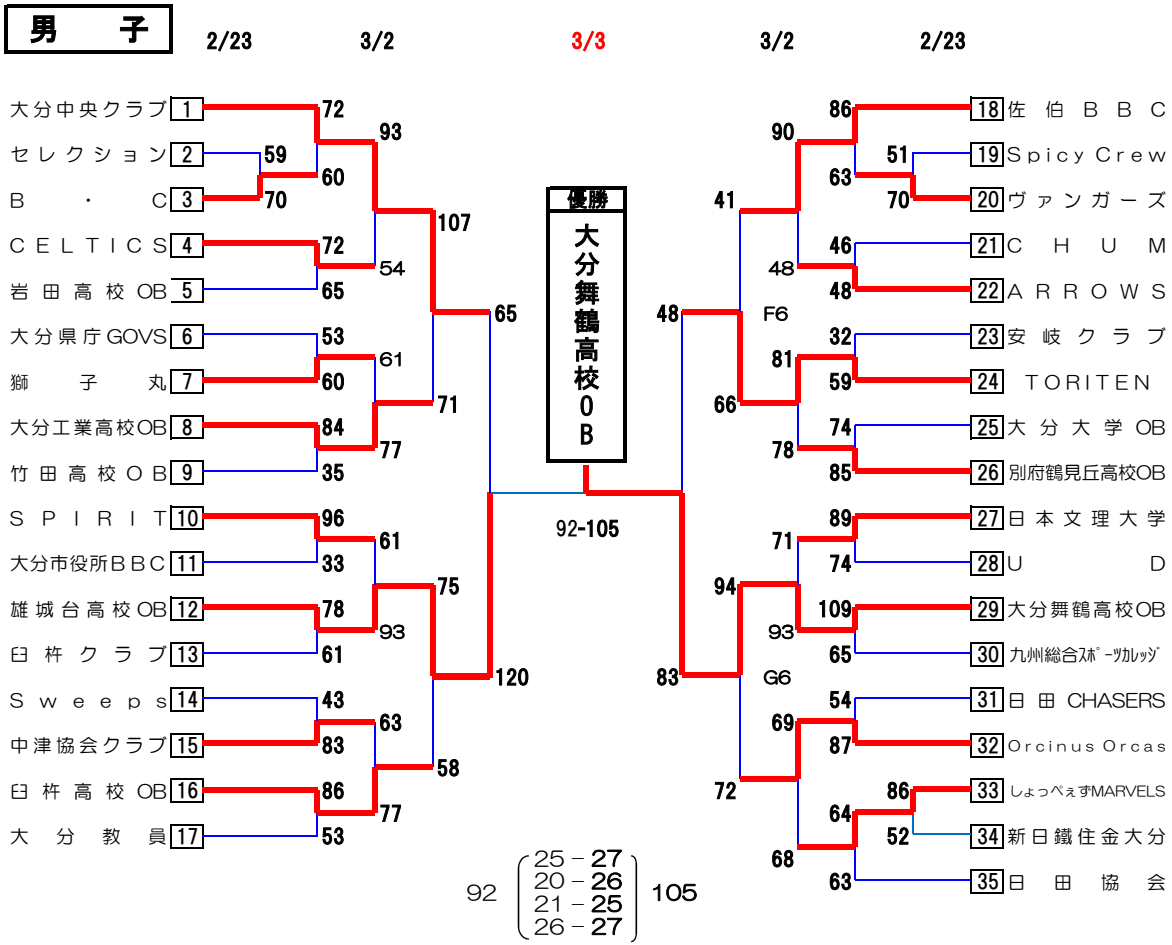

女　子

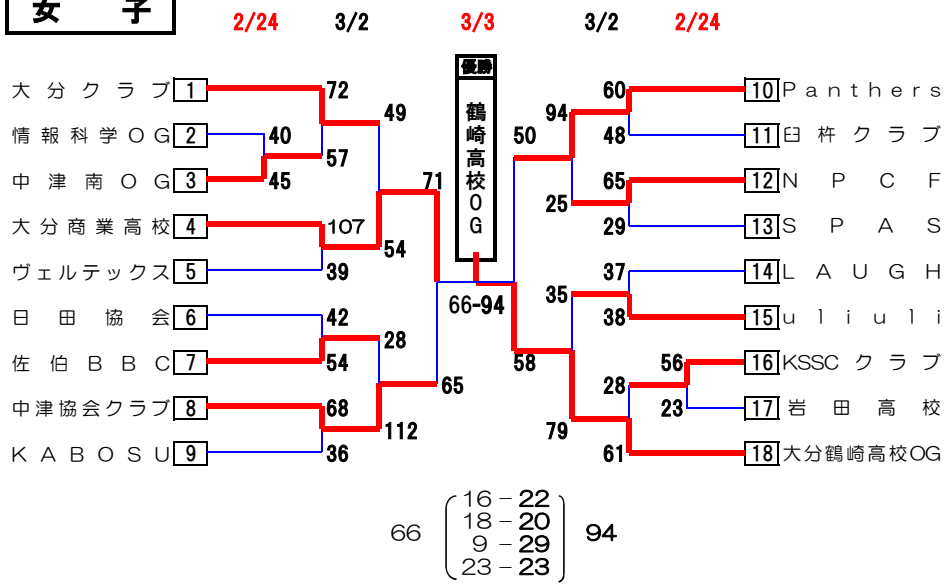

男　子　B　級

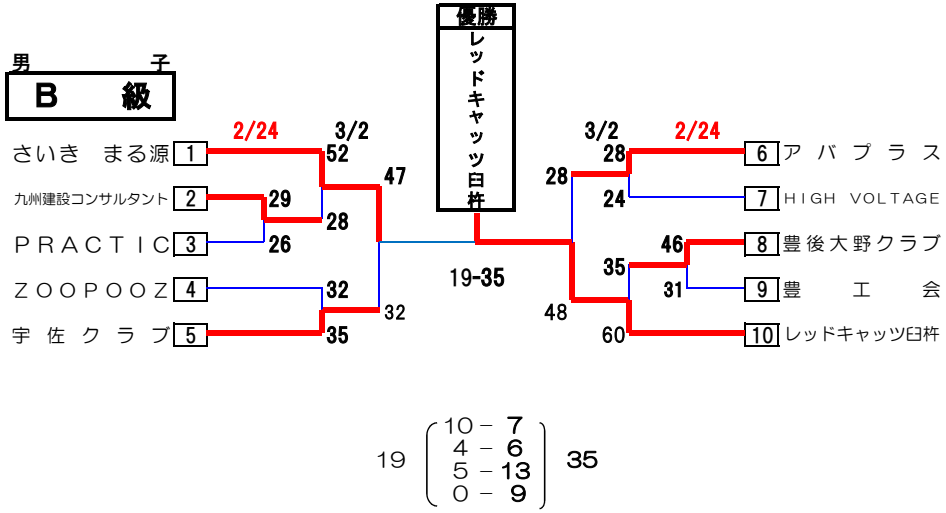

【試合会場】

A・B・Cコート	佐伯市総合体育館
D・E　コート	佐伯豊南高校体育館
F・G・Hコート	大分県立総合体育館

【試合開始時間】

月　日	コート	第1試合	第2試合	第3試合	第4試合	第5試合	第6試合
2月23日（土）	A・B・C	9:30～	11:00～	12:30～	14:00～	15:30～	17:00～
2月24日（日）	D・E	9:30～	11:00～	12:30～	14:00～	15:30～	17:00～
	C	9:30～	10:40～	11:50～	13:00～	14:10～	15:20～
3月　2日（土）	F・G・H	9:30～	11:00～	12:30～	14:00～	15:30～	17:00～
3月　3日（日）	F・G・H	9:30～	11:00～	12:30～	14:00～		Hコート 16:40～

※ごみについては必ず持ち帰って下さい！