事　業　成　績　書

第６６回　大分県民体育大会バスケットボール競技結果

会　場	大分県立総合体育館　大体育室　A・Bコート　　南大分体育館　C・Dコート
参加人数	男子１６チーム２５５名、女子１２チーム１６４名、合計４１９名

競技成績

男子の部（１６）

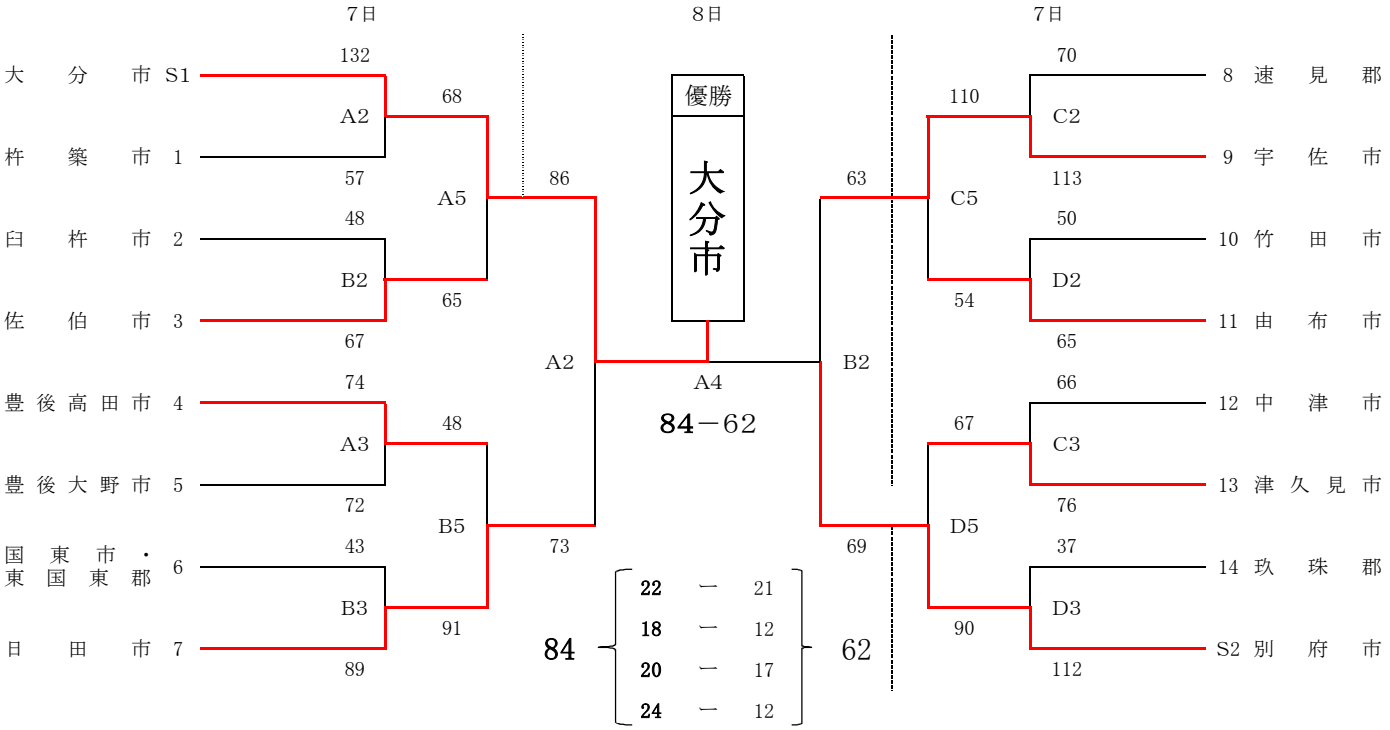
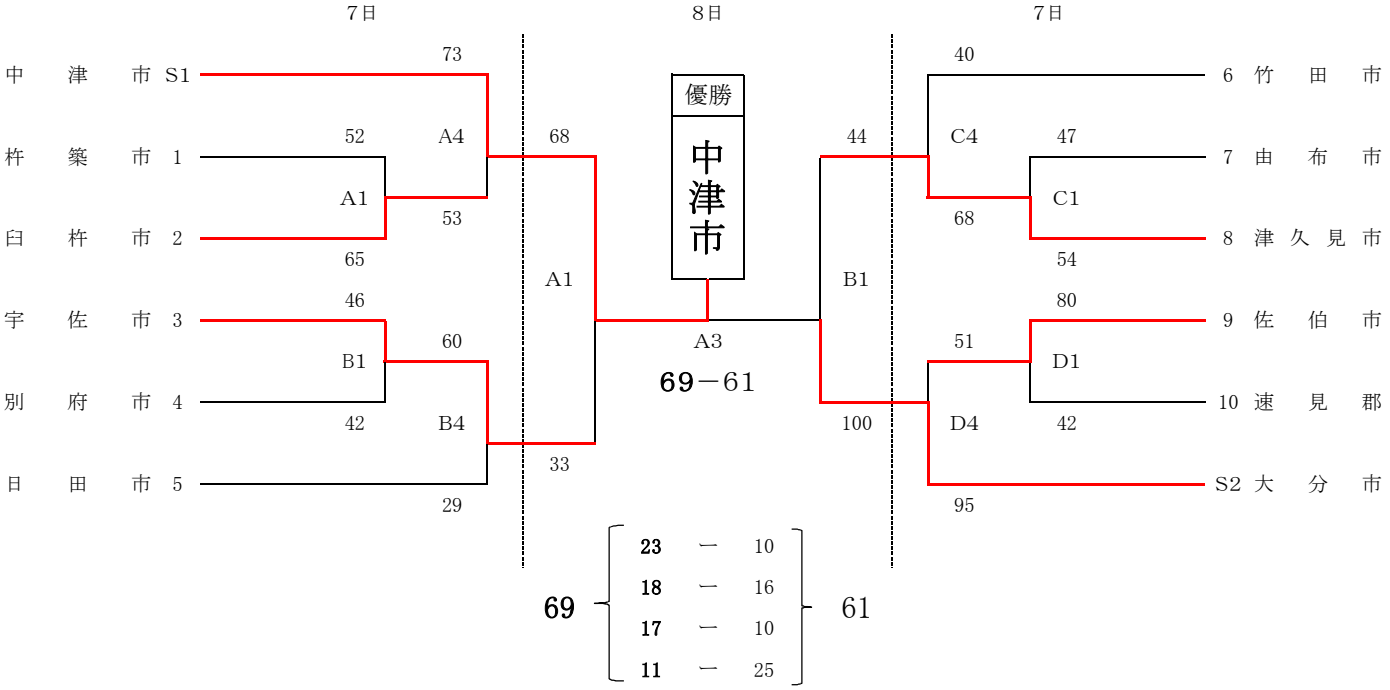
女子の部（１２）