平成２５年度　大分県総合バスケットボール選手権大会組合せ

男　子

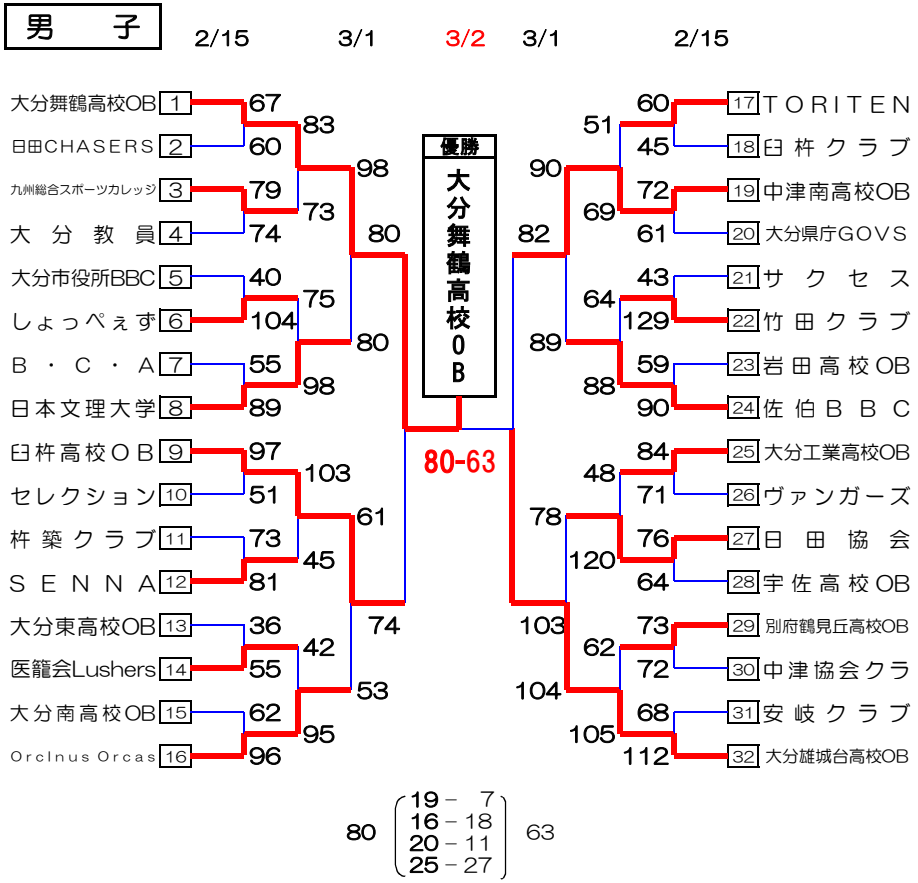

女　子

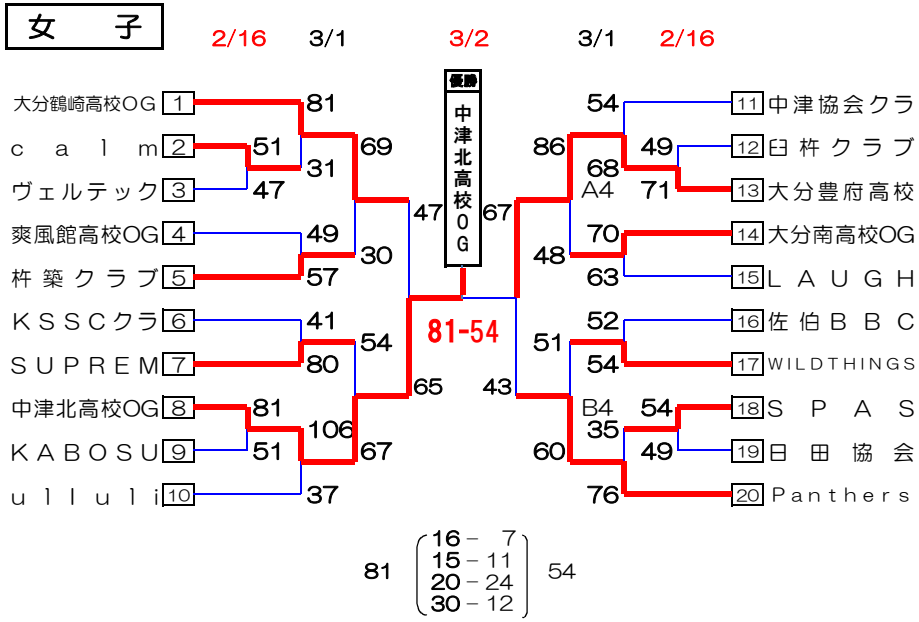

B級(男子ｼﾆｱ)

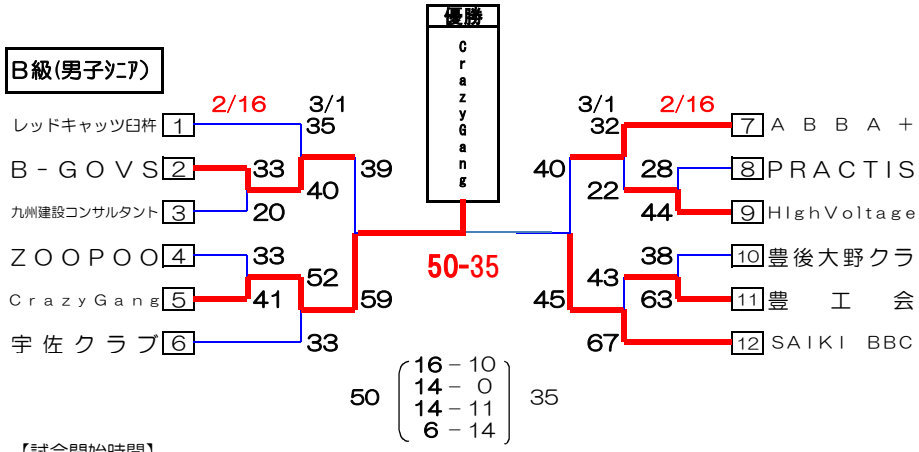

【試合会場】
A・Bコート　杵築市文化体育館
C・Dコート　南大分体育館

※ごみについては必ず持ち帰って下さい！
※会場マナーの徹底をお願いします。
※南大分体育館会場は舗装していない駐車場に駐車すること！

【試合開始時間】

月　日	コート	第1試合	第2試合	第3試合	第4試合	第5試合	第6試合
2月15日（土）	A・B	9：30～	11：00～	12：30～	14：00～	15：30～	17：00～
	C・D	9：30～	11：00～	12：30～	14：00～	15：30～	17：00～
2月16日（日）	A・B	9：30～	11：00～	12：30～	14：00～	15：30～	
	C・D	9：30～	10：40～	11：50～	13：00～	14：10～	
3月　1日（土）	A・B	9：30～	11：00～	12：30～	14：00～	15：30～	
3月　2日（日）	A・B	9：30～	11：00～	12：30～	14：00～		