第４０回　全九州クラブバスケットボール選手権大会大分県予選組合せ

男　　子

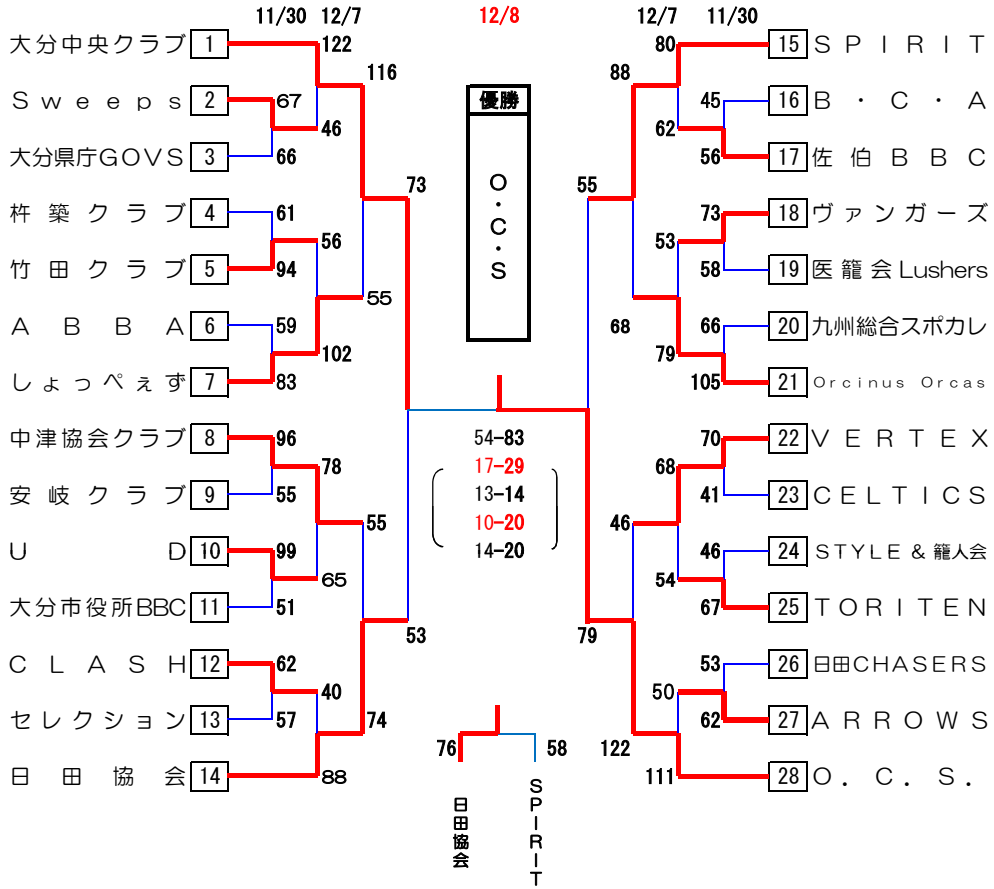

準優勝　大分中央クラブ
3　位　日田協会

女　　子

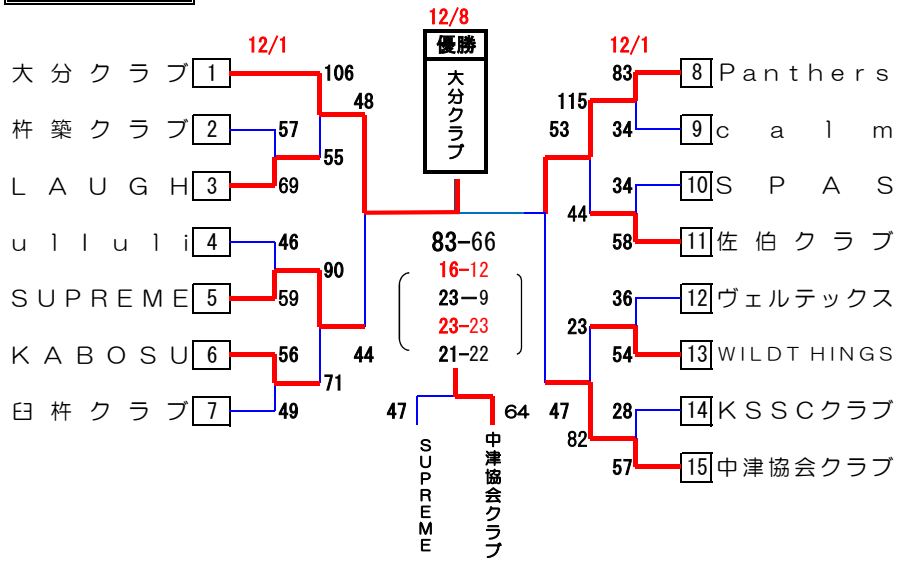

準優勝　Ｐａｎｔｈｅｒｓ
３位　中津協会クラブ

【試合会場】

Ａ	Ｂ	杵築市文化体育館
Ｃ	Ｄ	豊後大野市大原総合体育館

★ベンチは番号の若いチームがオフィシャル席に向かって右側、ユニフォームは淡色とする。
★負けチームは、次ゲームのオフィシャルをお願いします。

【チーム責任者の方へお願い】

★１試合目のオフィシャルは、同会場、同コートで３試合目にゲームを行う両チームにお願いします。　（各チームから３名程度）　必ず厳守して下さい。

★ゴミ（ペットボトル、缶、弁当殻）は必ず持ち帰りをお願いします。

★会場のマナーの遵守。

試合時間	会場	第1試合	第2試合	第3試合	第4試合	第5試合	第6試合
5月１８日（土）	ＡＢＣＤ	9:30～	11:00～	12:30～	14:00～	15:30～	
5月１９日（日）	Ａ　Ｂ	9:30～	11:00～	12:30～	14:00～	15:30～	17:00～
6月　１日（土）	Ａ	9:30～	11:00～	12:30～			
6月　２日（日）	Ａ　Ｂ	9:30～	11:00～	12:30～	14:00～		

◎全国大会には、男女の優勝チームに出場権を与える。
　期　　日　平成２６年３月２１日～３月２３日　　愛知県小牧市、一宮市
◎九州大会には、男女の上位2チームに出場権を与える。
　期　　日　平成２６年２月　８日～２月　９日　　沖縄県沖縄市
但し、優勝チームが九州大会を辞退した場合、３位チームに出場権を与える。