第１8回全九州大学春季バスケットボール選手権大会組合せ表

男子の部

1 東海大学九州
2 長崎大学経済学部
3 近畿大学産業理工学部
4 大分大学
5 宮崎大学
6 佐賀大学
7 福岡教育大学
8 福岡大学
9 日本文理大学
10 西日本工業大学
11 熊本大学
12 第一工業大学
13 福岡工業大学
14 長崎県立大佐世保校
15 鹿屋体育大学
16 九州産業大学
17 立命館アジア太平洋大学
18 九州大学
19 九州国際大学
20 北九州市立大学
21 鹿児島国際大学
22 九州共立大学
23 長崎大学
24 九州工業大学情報工学部
25 鹿児島大学
26 熊本県立大学
27 久留米大学
28 西南学院大学
29 九州看護福祉大学
30 日本経済大学

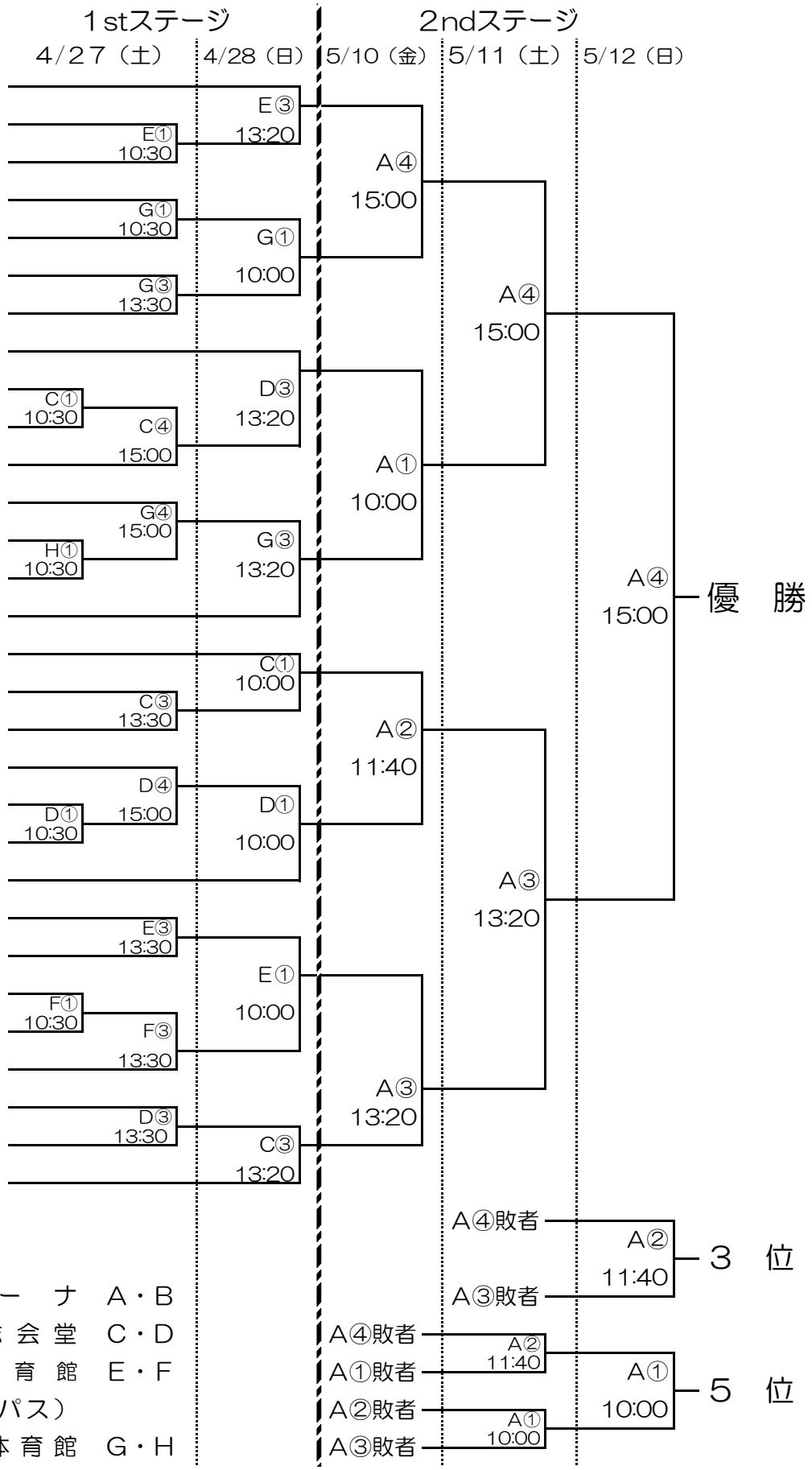

試合会場

べっぷアリーナ	A・B
福岡大学第一記念会堂	C・D
松前記念総合体育館（東海大学熊本キャンパス）	E・F
鹿屋体育大学総合体育館	G・H