第６５回全九州総合バスケットボール選手権大会大分県予選大会組合せ

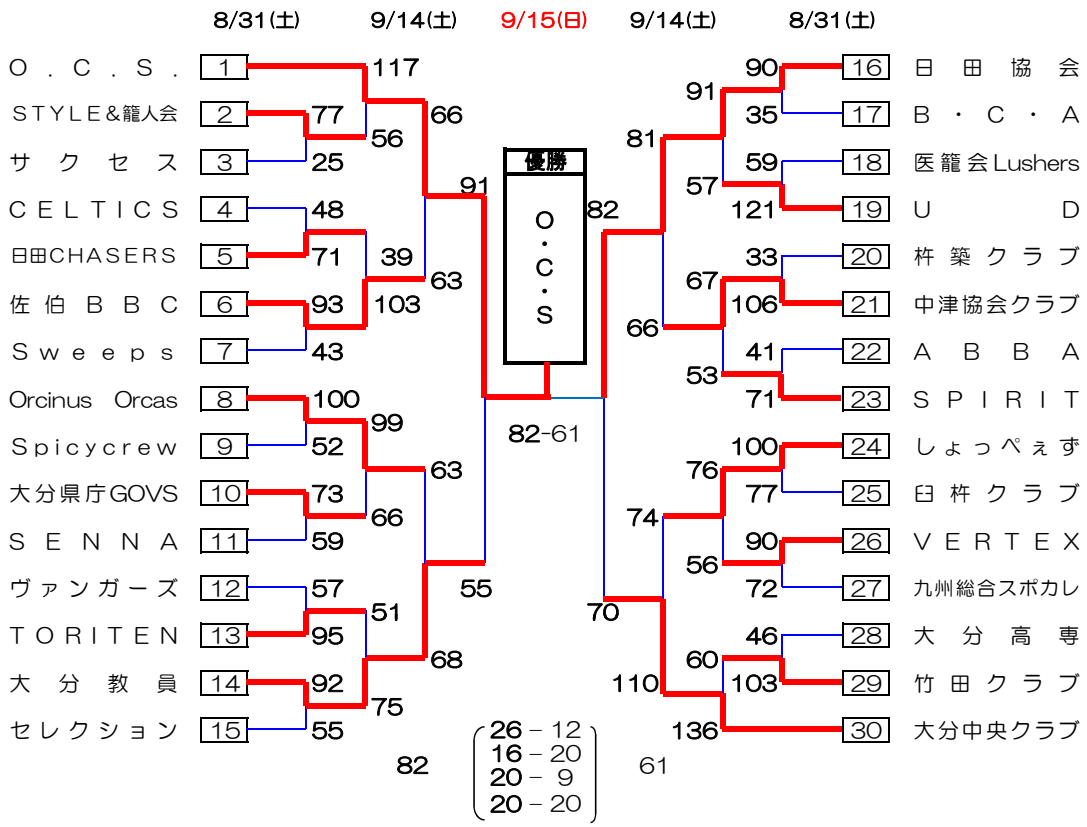

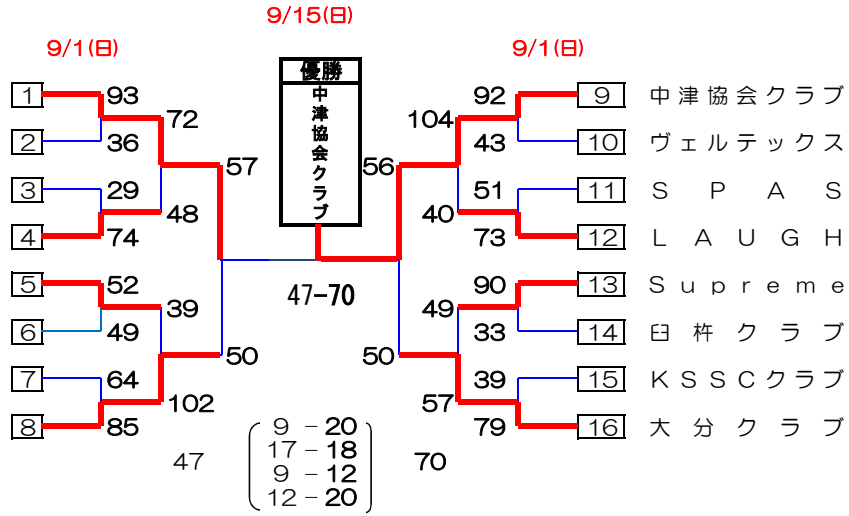

【試合会場】
A・Bコート　大分市南大分体育館
C・Dコート　杵築市文化体育館

【試合会場】
A・Bコート　大分市南大分体育館
C・Dコート　杵築市文化体育館

※　9月13日(金)の19時から大分南体育館の会場準備をします。大分市内の各チームは準備手伝いをお願いします。　※
南大分体育館は未舗装の駐車場に必ず駐車して下さい。

★ベンチは番号の若いチームがオフィシャル席に向かって右側、ユニフォームは淡色とする。
★負けチームは、次ゲームのオフィシャルをお願いします。

【チーム責任者の方へお願い】
★１試合目のオフィシャルは、同会場、同コートで３試合目にゲームを行う両チームにお願いします。（各チームから３名）　必ず厳守して下さい。違反チームは大会出場停止等のペナルティが有ります。

★ゴミ（ペットボトル、缶、弁当殻）のチーム持ち帰りを是非厳守下さい。一部のマナーを守れない人やチームのために、多くのバスケットボール関係者が大変迷惑しています。各チームの責任者は、選手、応援方等への伝達、指導を徹底して下さい。

★帯同審判へお願いします。レフリーカッターは必ず着用ください。また、短パンでの審判は禁止します。必ず黒ズボン（スエット）でお願いします。

◎九州大会には、男女の上位各２チームが出場出来ます。
期　日　　平成２５年１１月９日～１０日　　福岡県久留米市