# 第６８回（平成２５年度）南九州四県対抗バスケットボール選手権大会大分県予選組合せ

## 男　　子

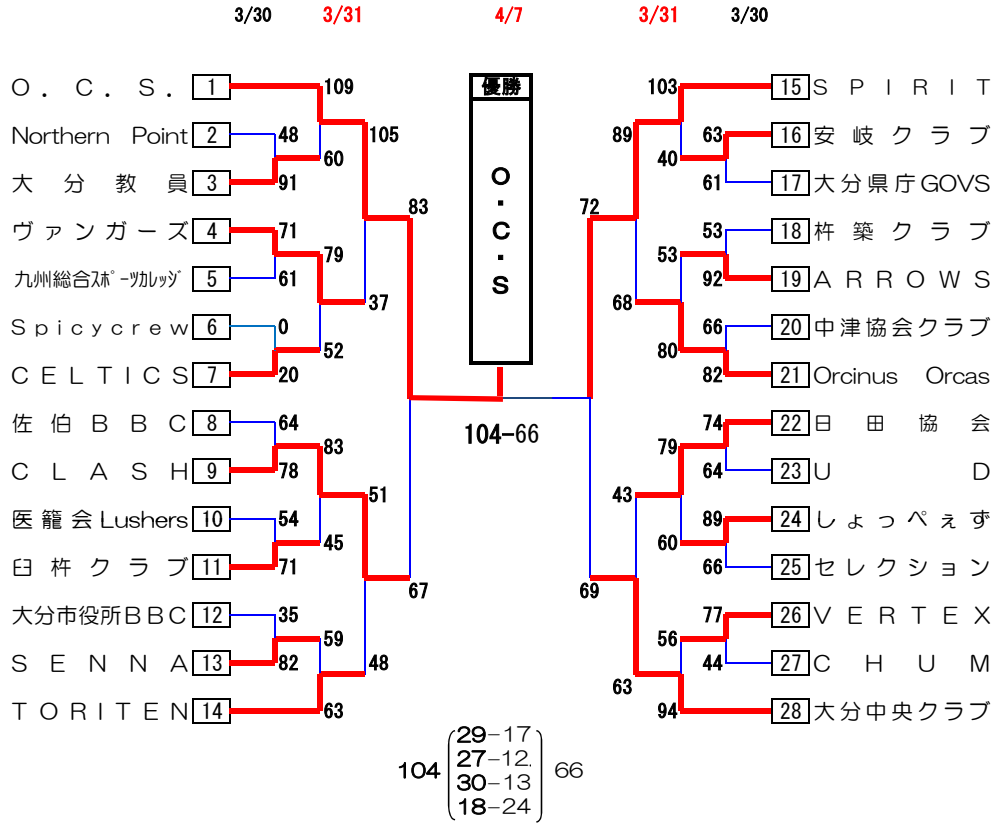


## 女　　子

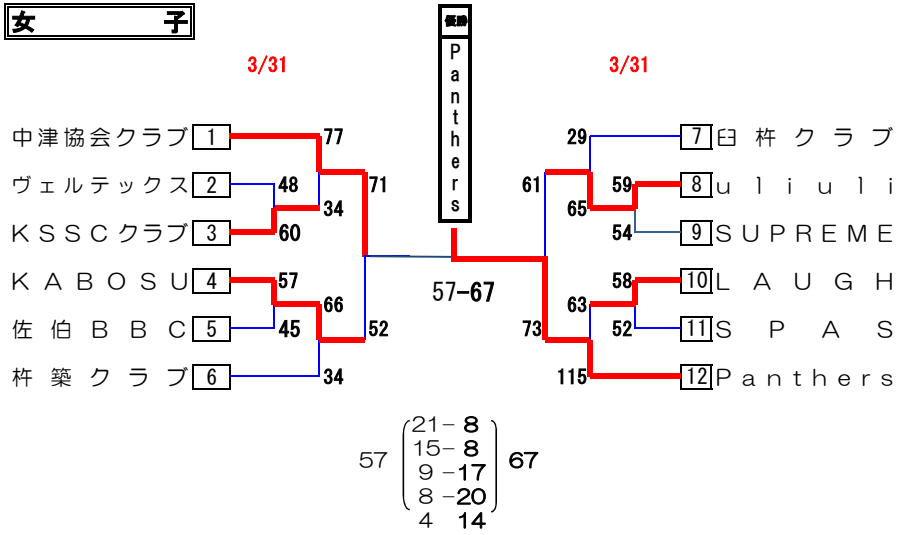


【試合会場】

| | |
|---|---|
| A　B | 県立総合体育館 |
| C　D | 南大分体育館 |

| 試合時間 | 会場 | 第1試合 | 第2試合 | 第3試合 | 第4試合 | 第5試合 | 第6試合 |
|---|---|---|---|---|---|---|---|
| 3月30日(土) | A　B | 9:00～ | 10:30～ | 12:00～ | 13:30～ | 15:00～ | |
| | C　D | 9:30～ | 11:00～ | 12:30～ | 14:00～ | 15:30～ | 17:00～ |
| 3月31日(日) | C　D | 9:30～ | 11:00～ | 12:30～ | 14:00～ | 15:30～ | 17:00～ |
| 4月　7日(日) | A　B | 9:30～ | 11:00～ | 12:30～ | 14:00～ | | |

★ベンチは番号の若いチームがオフィシャル席に向かって右側、ユニフォームは淡色とする。
★負けチームは、次ゲームのオフィシャルをお願いします。

**【チーム責任者の方へお願い】**

★１試合目のオフィシャルは、同会場、同コートで３試合目にゲームを行う両チーム　　ムにお願いします。　（各チームから３名程度）　厳守して下さい。

**★南大分体育館は未舗装の駐車場に必ず駐車して下さい。**

★会場のマナーを遵守しましょう。

**◎九州大会は、男女の上位１チームが出場。**

**期　　日　　平成２５年４月２７日～４月２８日　　宮崎県宮崎市**