第６６回全九州総合バスケットボール選手権大会大分県予選組合せ

男　　子

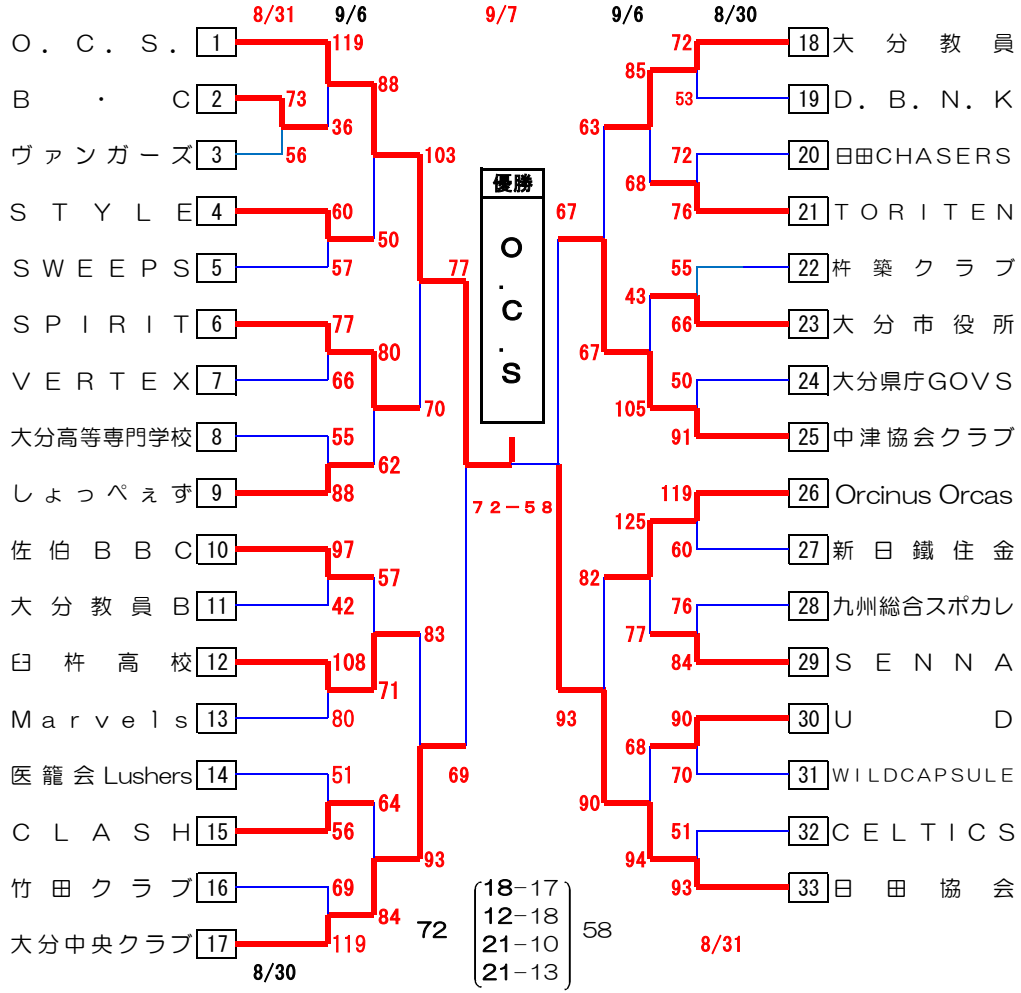

女　　子

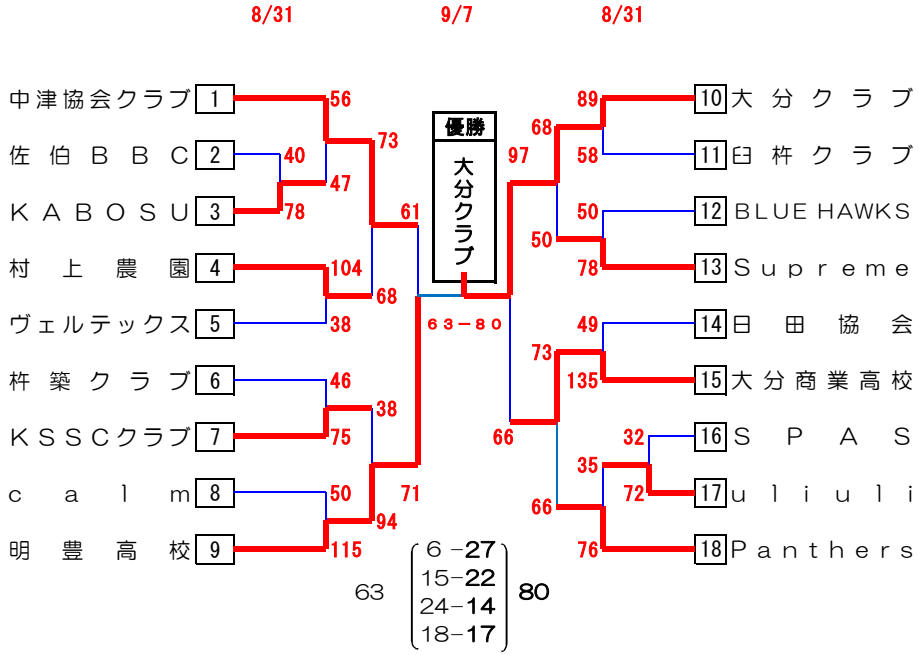

【試合会場】

A　B	杵築文化体育館
C　D	南大分体育館

★ベンチは番号の若いチームがオフィシャル席に向かって右側、ユニフォームは淡色とする。
★負けチームは、次ゲームのオフィシャルをお願いします。

【チーム責任者の方へお願い】

★１試合目のオフィシャルは、同会場、同コートで３試合目にゲームを行う両チームにお願いします。　（各チームから３名程度）　必ず厳守して下さい。

★ゴミ（ペットボトル、缶、弁当殻）は必ず持ち帰りをお願いします。

★会場のマナーの遵守。特に駐車場は未舗装に！（警備員に従ってください）

試合時間	会場	第1試合	第2試合	第3試合	第4試合	第5試合	第6試合
8月30日（土）	ABCD	9:30～	11:00～	12:30～	14:00～	15:30～	
8月31日（日）	ABCD	9:30～	11:00～	12:30～	14:00～	15:30～	17:00～
9月　6日（土）	A	9:30～	11:00～	12:30～	14:00～		
9月　7日（日）	A　B	9:30～	11:00～	12:30～	14:00～		

期　　日　平成２６年１１月８日～１１月９日　　大分県別府市
◎九州大会には、男女の上位2チームが出場。