第４１回　全九州クラブバスケットボール選手権大会大分県予選組合せ

男　　子

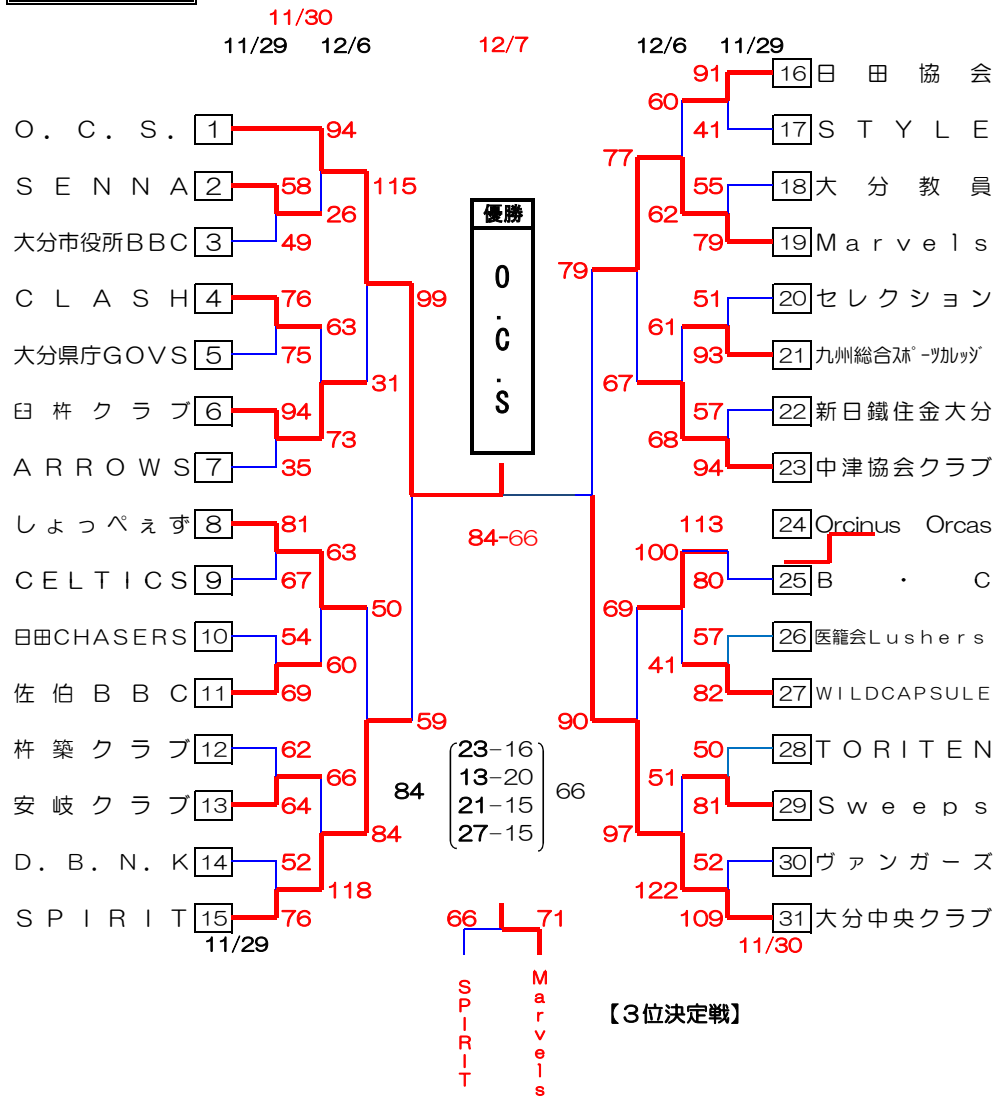

女　　子

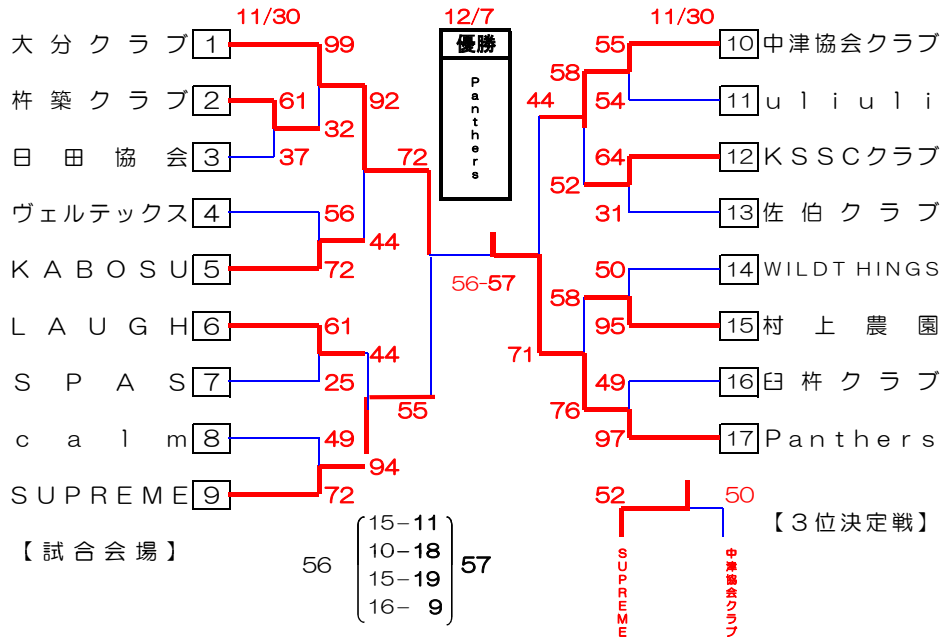

【試合会場】

A	B	杵築市総合体育館（杵築文化）
C	D	宇佐かんぽ体育館

★ベンチは番号の若いチームがオフィシャル席に向かって右側、ユニフォームは淡色とする。
★負けチームは、次ゲームのオフィシャルをお願いします。

【チーム責任者の方へお願い】

★１試合目のオフィシャルは、同会場、同コートで３試合目にゲームを行う両チーム にお願いします。（各チームから３名程度）必ず厳守して下さい。

★ゴミ（ペットボトル、缶、弁当殻）は必ず持ち帰りをお願いします。

★会場のマナーの遵守。

試合時間	会場	第1試合	第2試合	第3試合	第4試合	第5試合	第6試合
１１月29日（土）	A　B	10:00～	11:30～	13:00～	14:30～		
	C　D	13:30～	15:00～	16:30～			
１１月30日（日）	ABCD	9:00～	10:30～	12:00～	13:30～	15:00～	
１２月　６日（土）	A　B	9:00～	10:30～	12:00～	13:30～	15:00～	
１２月　７日（日）	A　B	9:00～	10:30～	12:00～	13:30～		

◎九州大会には、男子２チーム、女子３チームを推薦する。
期　　日　平成２６年２月14日～２月15日　　鹿児島県薩摩川内市