第５回　全九州クラブ選抜バスケットボール選手権大会大分県予選組合せ

男　　子

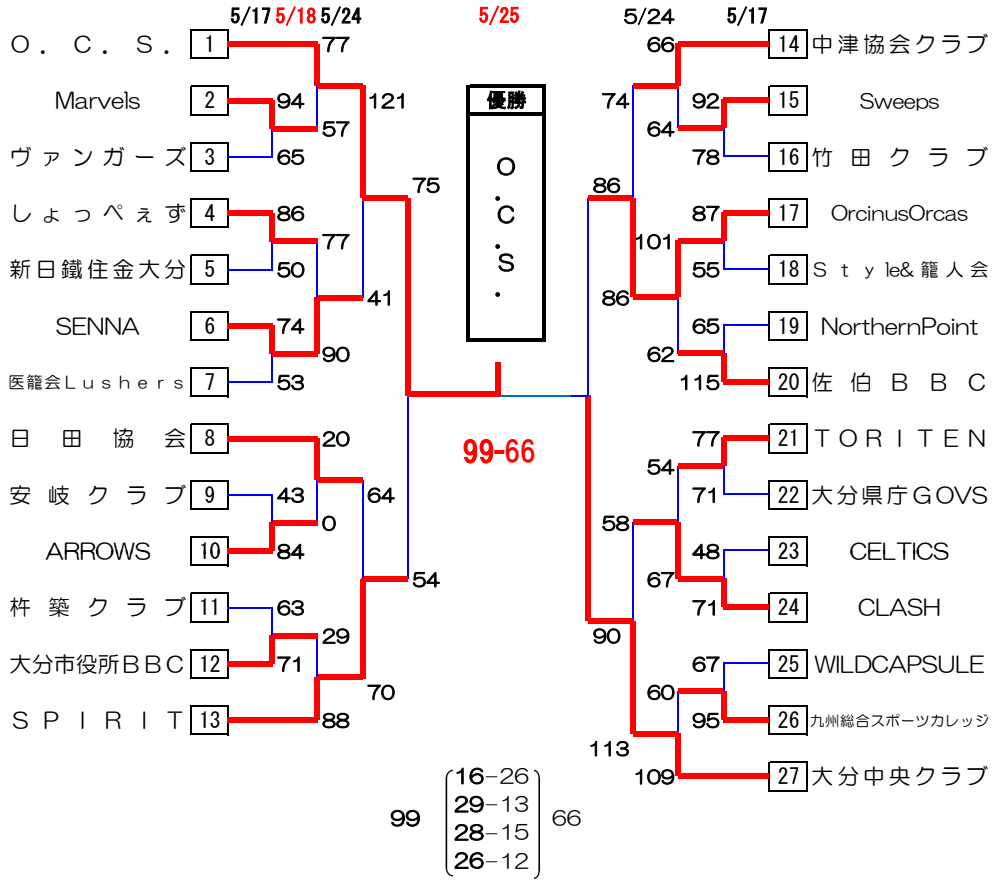

女　　子

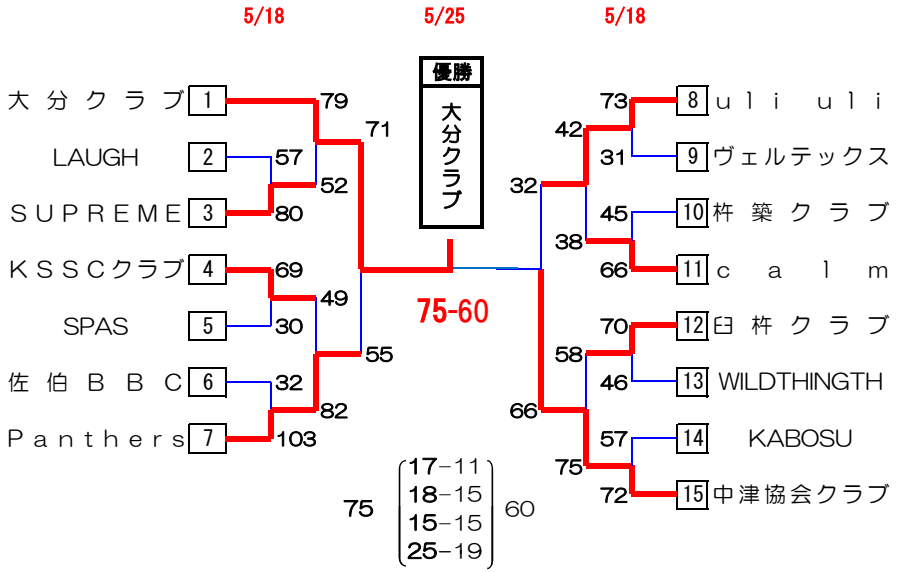

【試合会場】

Ａ　Ｂ	南大分体育館

★ベンチは番号の若いチームがオフィシャル席に向かって右側、ユニフォームは淡色とする。
★負けチームは、次ゲームのオフィシャルをお願いします。

【チーム責任者の方へお願い】

★１試合目のオフィシャルは、同会場、同コートで３試合目にゲームを行う両チームにお願いします。　（各チームから３名程度）　必ず厳守して下さい。

★ゴミ（ペットボトル、缶、弁当殻）は必ず持ち帰りをお願いします。

★会場のマナーの遵守。特に駐車場は未舗装に！（警備員に従ってください）

試合時間	会場	第1試合	第2試合	第3試合	第4試合	第5試合	第6試合
5月１７日（土）	Ａ　Ｂ	9:30～	11:00～	12:30～	14:00～	15:30～	17:00～
5月１８日（日）	Ａ　Ｂ	9:30～	11:00～	12:30～	14:00～	15:30～	17:00～
5月２４日（土）	Ａ　Ｂ	9:30～	11:00～	12:30～	14:00～	15:30～	
5月２５日（日）	Ａ　Ｂ	9:30～	11:00～	12:30～	14:00～		

◎九州大会には、男女の上位2チームが出場。
期　　日　平成２６年７月５日～７月６日　　宮崎県宮崎市