5　バスケットボール競技

1.　日　時　平成26年　9月13日(土)　開　始　式　9:15
　　9月13日(土)　競技開始　9:30
　　9月14日(日)　競技開始　9:30
　　9月14日(日)　表　彰　式　15:30

2.　会　場　南大分体育館(A･B)
　　南大分体育館(A･B)
　　大分県立豊府高等学校体育館(C･D)
　　南大分体育館(A･B)

男子の部（16）

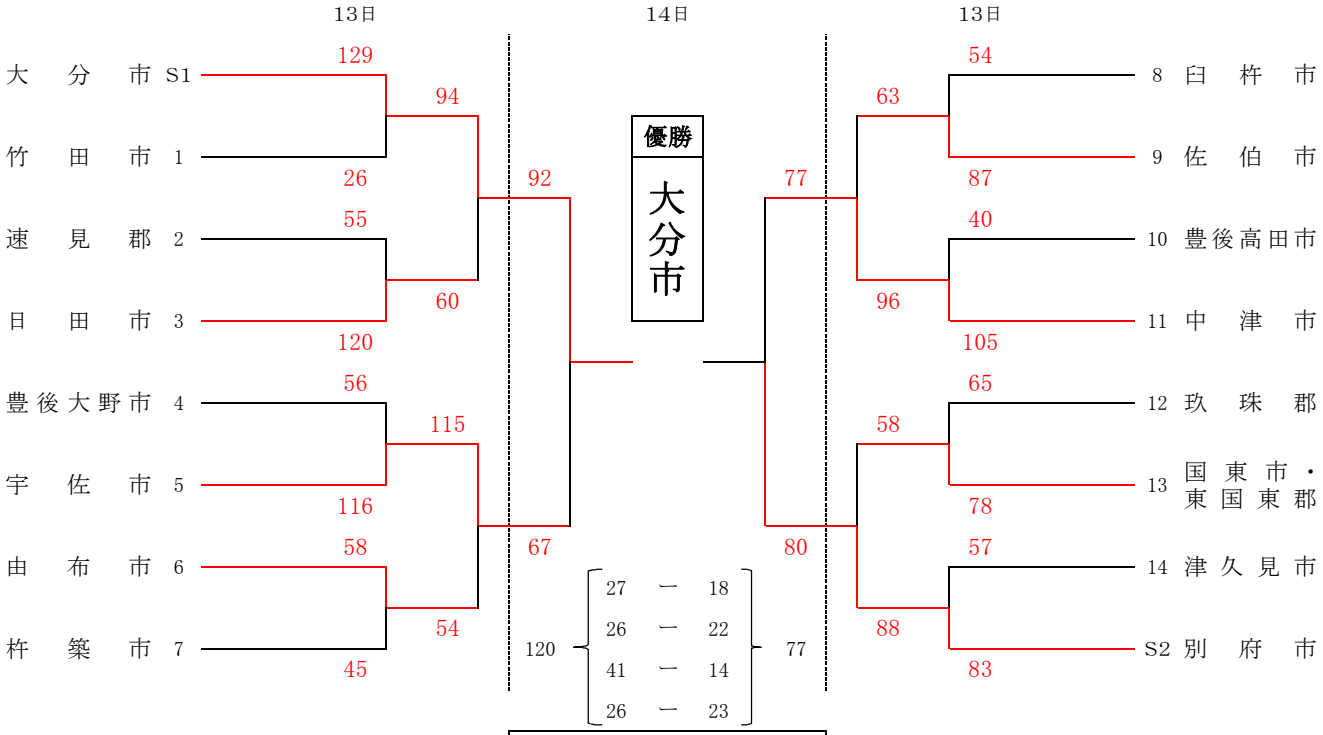
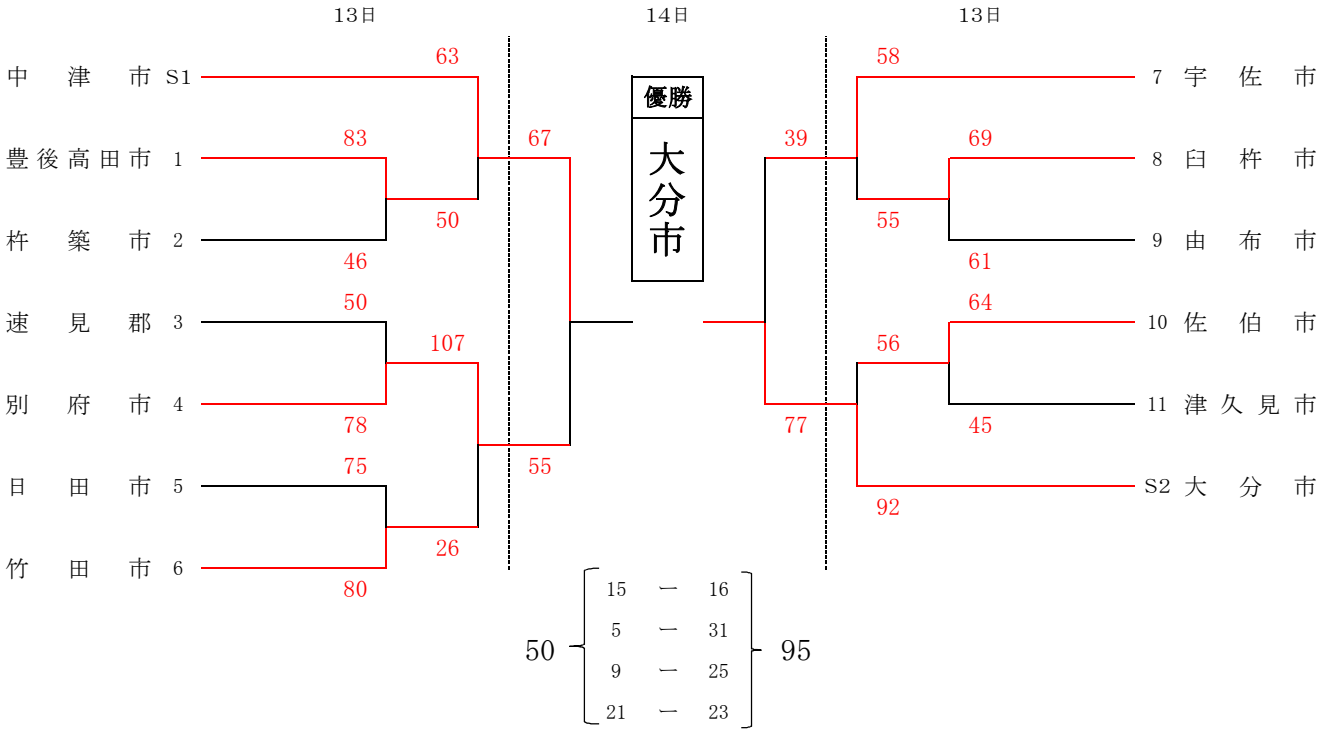
女子の部（13）