第４２回　全九州クラブバスケットボール選手権大会大分県予選組合せ

男　　子

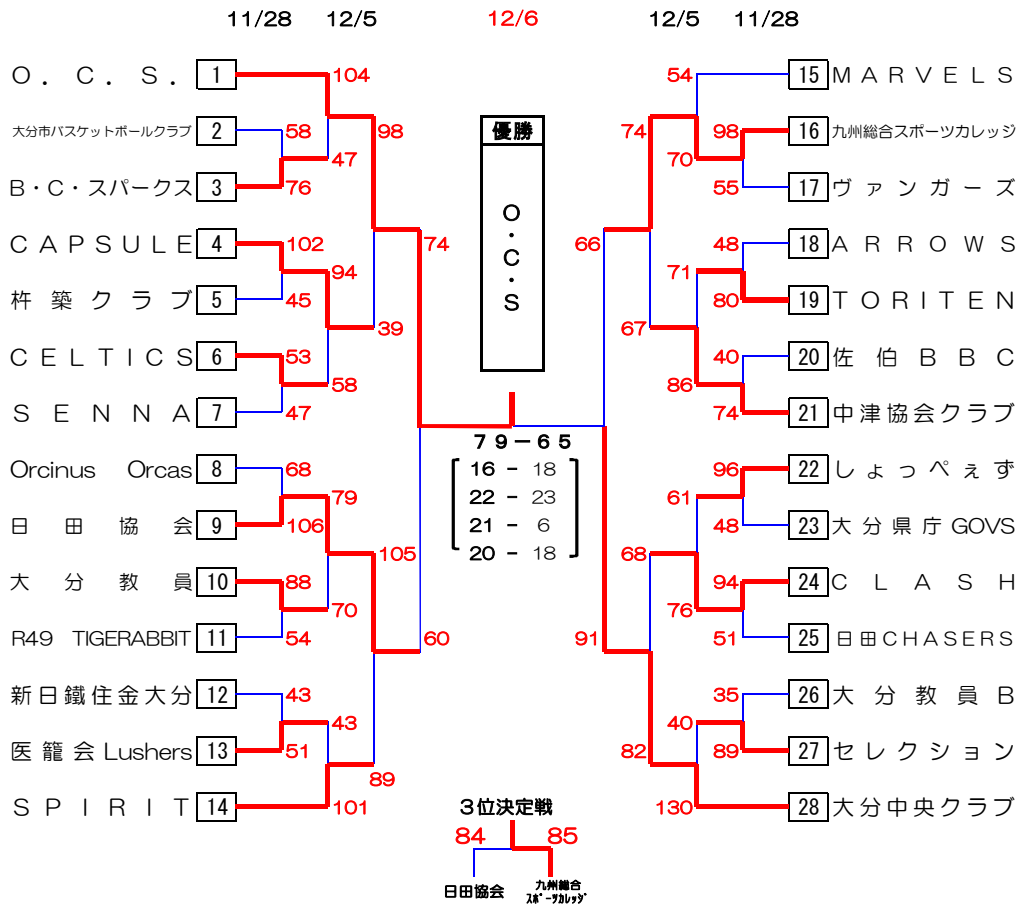

女　　子

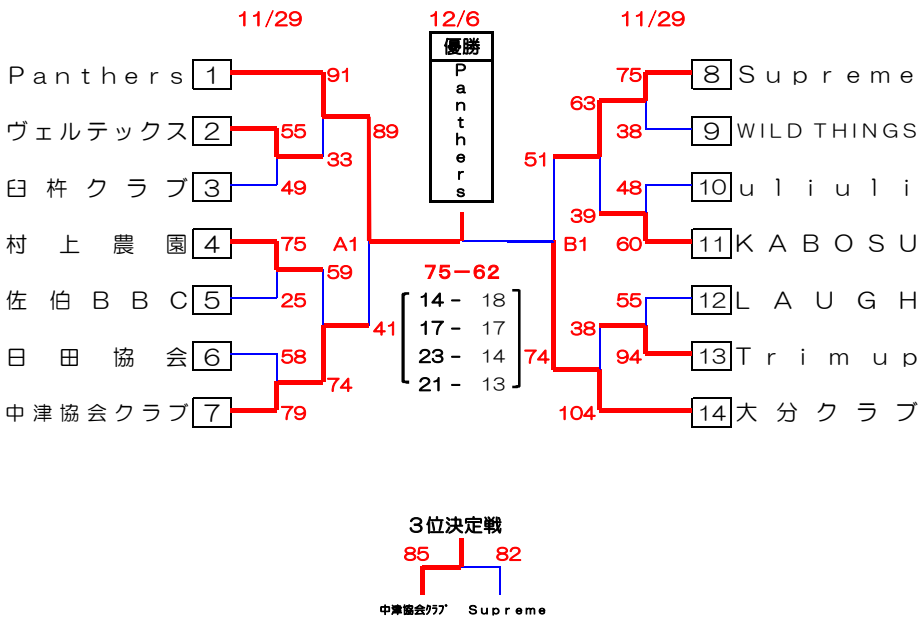

【試合会場】

A　B	杵築市総合体育館（杵築文化）
C　D	はちまんの郷　三和酒類ｽﾎﾟｰﾂｾﾝﾀｰ

★ベンチは番号の若いチームがオフィシャル席に向かって右側、ユニフォームは淡色とする。
★負けチームは、次ゲームのオフィシャルをお願いします。

【チーム責任者の方へお願い】

★１試合目のオフィシャルは、同会場、同コートで３試合目にゲームを行う両チー
　ムにお願いします。（各チームから３名程度）必ず厳守して下さい。
★ゴミ（ペットボトル、缶、弁当殻）は必ず持ち帰りをお願いします。

★会場のマナーの遵守。

試合時間	会場	第1試合	第2試合	第3試合	第4試合	第5試合	第6試合
１１月28日（土）	A　B	9:00～	10:30～	12:00～	13:30～	15:00～	
	C　D	9:00～	10:30～	12:00～	13:30～	15:00～	
１１月29日（日）	C　D	9:00～	10:30～	12:00～	13:30～	15:00～	
１２月 5日（土）	A　B	10:30～	12:00～	13:30～	15:00～		
１２月 6日（日）	A　B	9:00～	10:30～	12:00～	13:30～		

◎九州大会には、男子２チーム、女子３チームを推薦する。
　期　　日　平成２８年２月１３日～２月１４日　　福岡県福岡市