第６７回全九州総合バスケットボール選手権大会大分県予選組合せ

男　　子

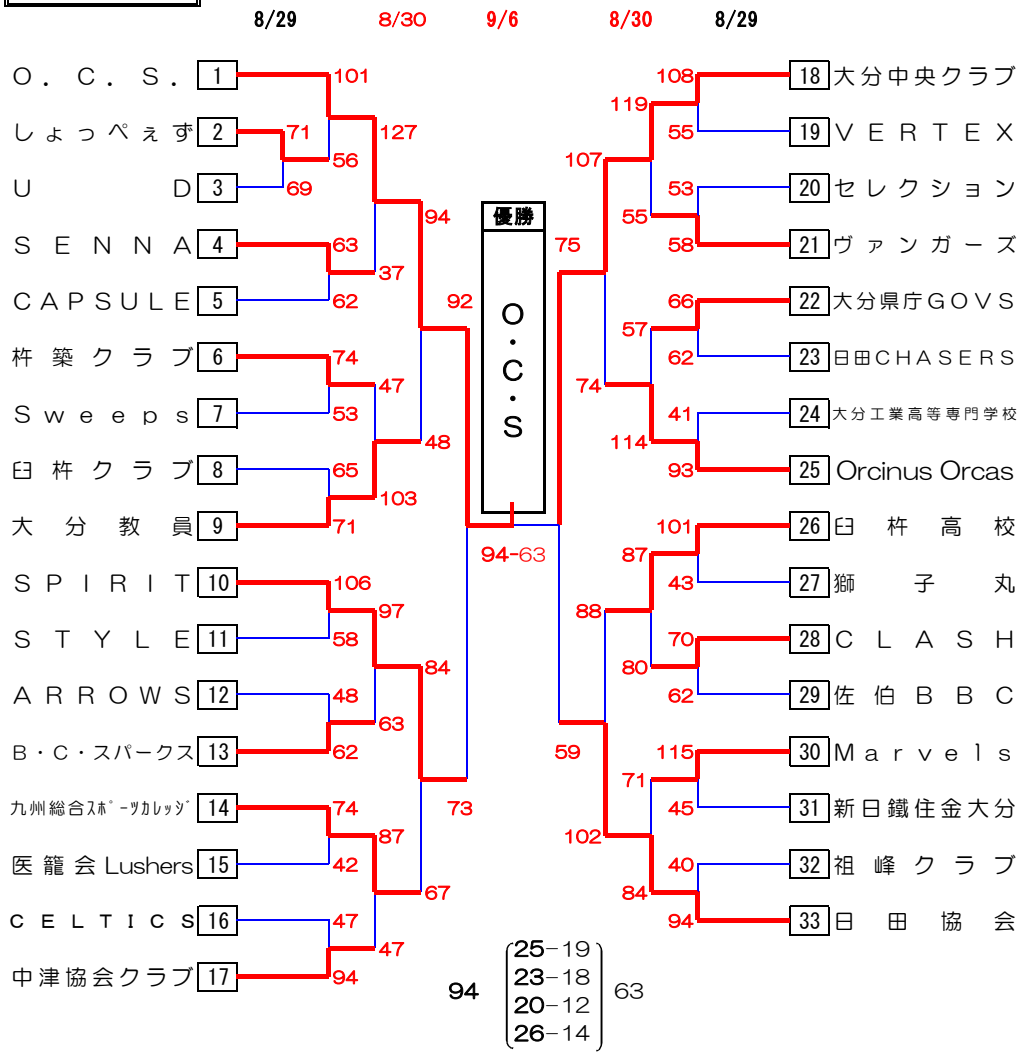

女　　子

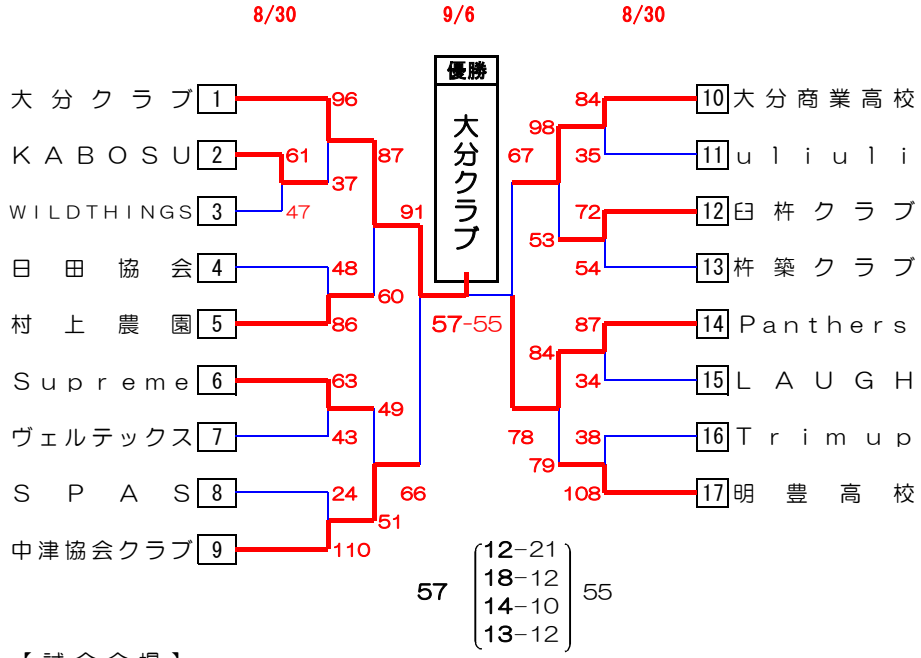

【試合会場】

A	B	杵築文化体育館
C	D	南大分体育館
E	F	佐伯市総合体育館

★ベンチは番号の若いチームがオフィシャル席に向かって右側、ユニフォームは淡色とする。
★負けチームは、次ゲームのオフィシャルをお願いします。

試合時間	会場	第1試合	第2試合	第3試合	第4試合	第5試合	第6試合
８月29日（土）	CDEF	9:30～	11:00～	12:30～	14:00～	15:30～	17:00～
8月30日（日）	CDEF	9:30～	11:00～	12:30～	14:00～	15:30～	17:00～
9月　6日（日）	A　B	9:30～	11:00～	12:30～	14:00～		

【チーム責任者の方へお願い】

★１試合目のオフィシャルは、同会場、同コートで３試合目にゲームを行う両チームにお願いします。　（各チームから３名程度）　必ず厳守して下さい。

★ゴミ（ペットボトル、缶、弁当殻）は必ず持ち帰りをお願いします。

★会場のマナーの遵守。特に駐車場は未舗装に！（警備員に従ってください）

期　　日　平成２７年１１月７日～１１月８日　　宮崎県宮崎市
◎九州大会には、男女の上位2チームが出場。