第7回　全九州クラブ選抜バスケットボール選手権大会大分県予選組合せ

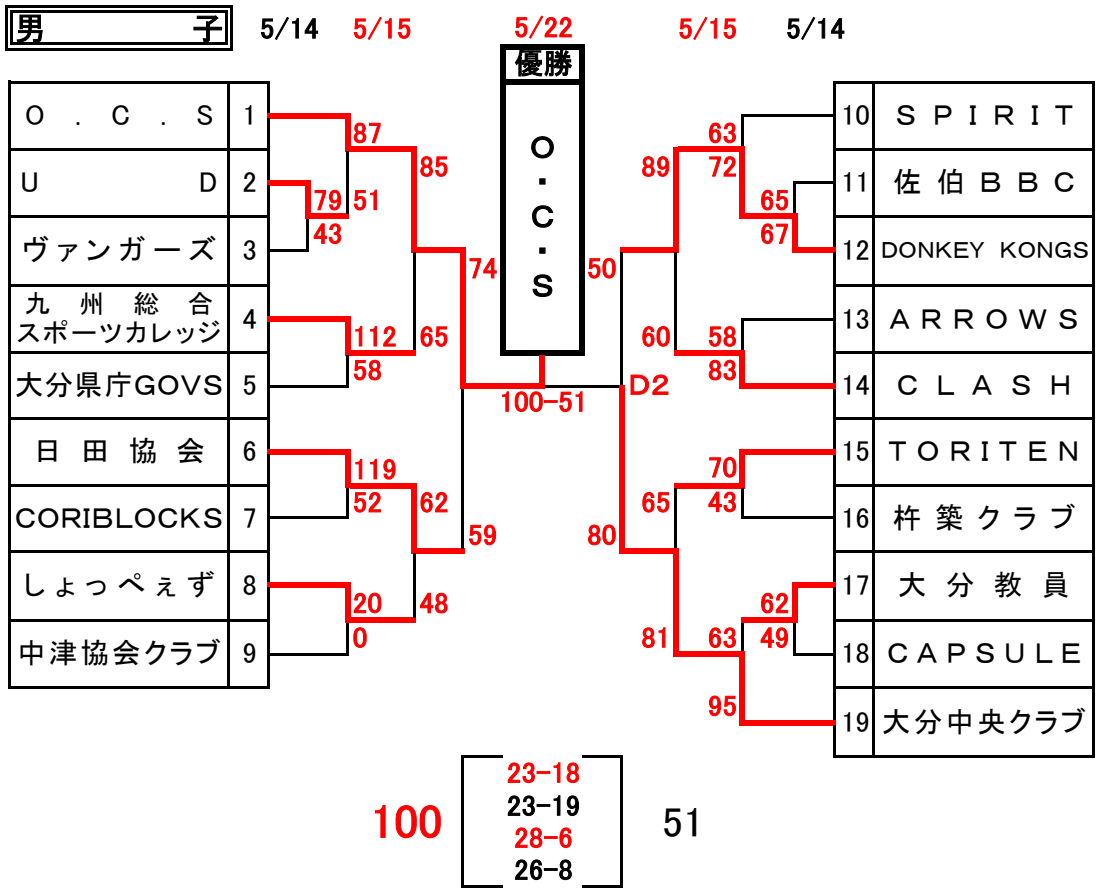

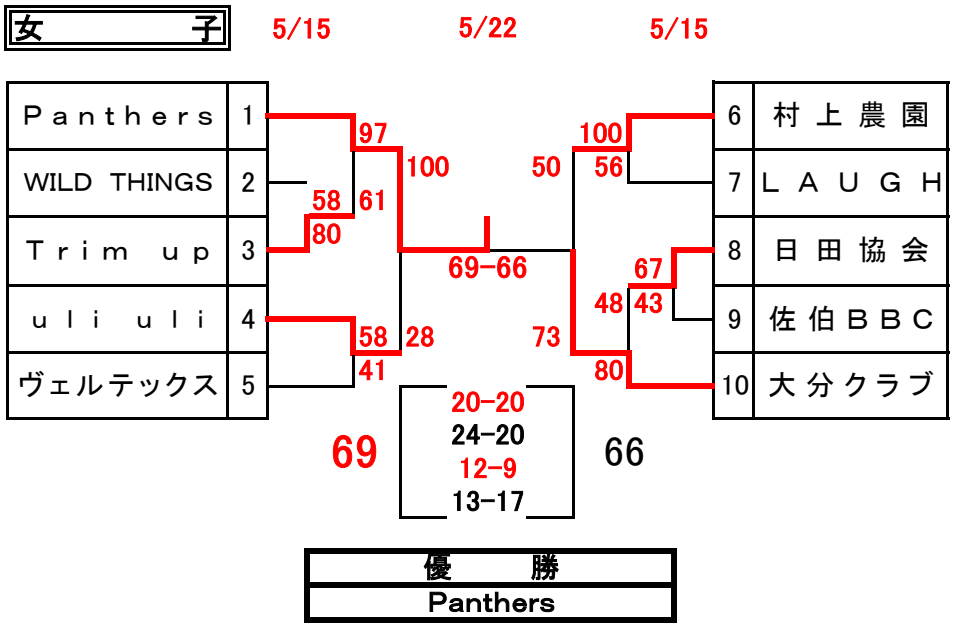

A　B	南大分体育館
C　D	杵築市文化体育館

【チーム責任者の方へお願い】

★1試合目のオフィシャルは、同会場、同コートで3試合目にゲームを行う両チ
　ームにお願いします。（各チームから3名程度）　必ず厳守して下さい。
★ゴミ(ペットボトル、缶、弁当殻)は必ず持ち帰りをお願いします。
★会場のマナーの遵守。**特に南大分会場の駐車場は必ず未舗装に駐車！**

◎九州大会には、男女の上位2チームが出場。
　期　　日　　平成28年7月2日～7月3日　　長崎県長崎市

試合時間	会場	第1試合	第2試合	第3試合	第4試合	第5試合	第6試合
5月14日(土)	AB	9:30	11:00	12:30	14:00	15:30	
5月15日(日)	AB	9:30	11:00	12:30	14:00	15:30	17:00
5月22日(日)	CD	9:00	10:30	12:00	13:30		