第43回　全九州クラブバスケットボール選手権大会大分県予選組合せ

男　　子

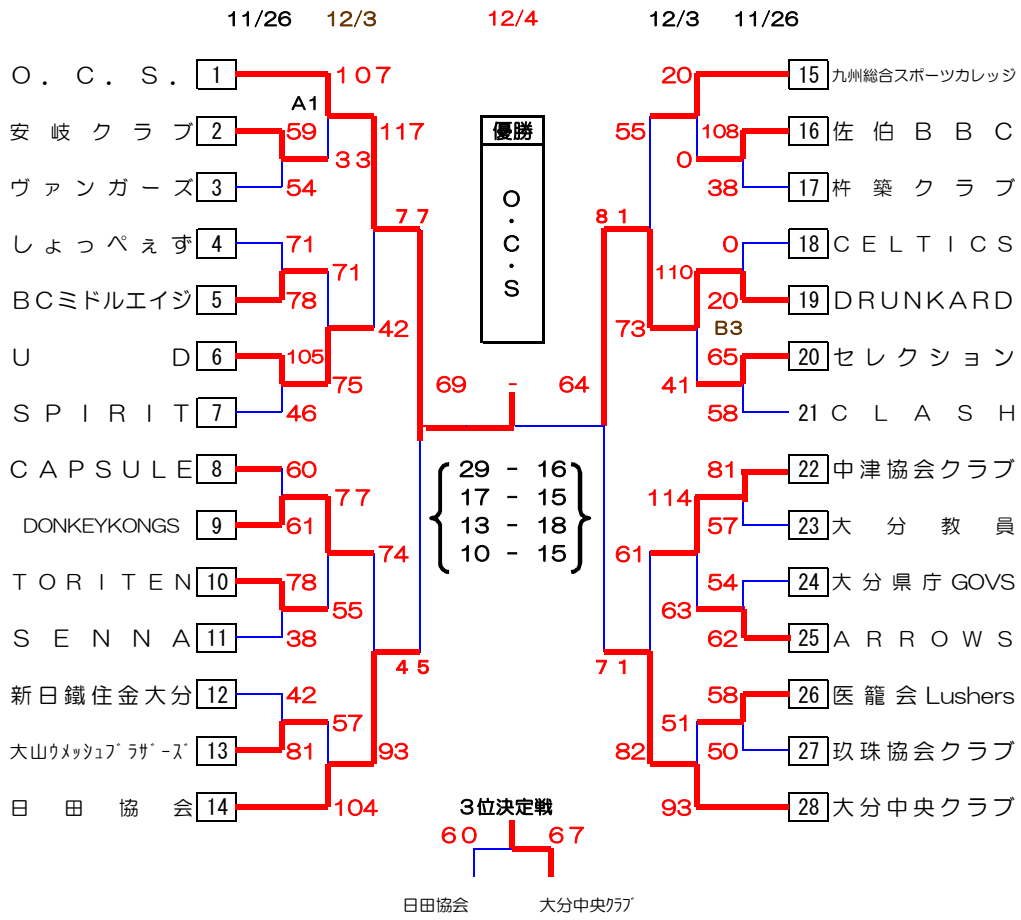

女　　子

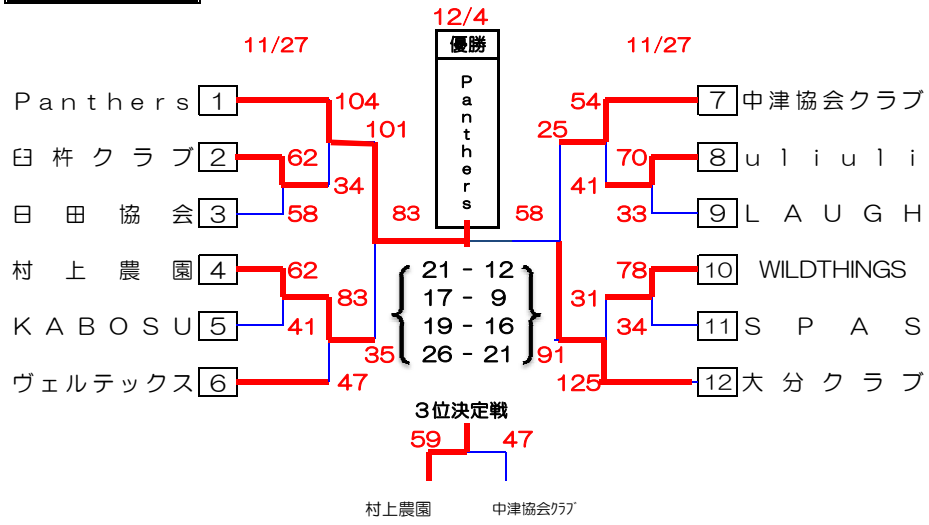

【試合会場】

A　B	杵築市総合体育館（杵築文化）
C　D	南大分体育館（１１月２７日のみ）

★ベンチは番号の若いチームがオフィシャル席に向かって右側、ユニフォームは淡色とする。
★負けチームは、次ゲームのオフィシャルをお願いします。

【チーム責任者の方へお願い】

★１試合目のオフィシャルは、同会場、同コートで３試合目にゲームを行う両チー
　ムにお願いします。（各チームから３名程度）必ず厳守して下さい。
★ゴミ（ペットボトル、缶、弁当殻）は必ず持ち帰りをお願いします。

★会場のマナーの遵守。

◎九州大会には、男子３チーム、女子３チームを推薦する。
　期　　日　平成２９年２月４日～２月５日　　沖縄県沖縄市

試合時間	会場	第1試合	第2試合	第3試合	第4試合	第5試合	第6試合
１１月26日（土）	A　B	9:00～	10:30～	12:00～	13:30～	15:00～	16:30～
１１月27日（日）	C　D	9:30～	11:00～	12:30～	14:00～	15:30～	17:00～
１２月 3日（土）	A　B	9:00～	10:30～	12:00～	13:30～	15:00～	
１２月 4日（日）	A　B	9:00～	10:30～	12:00～	13:30～		