# 第54回大分県中学校総合体育大会バスケットボール競技

＜男子の部＞
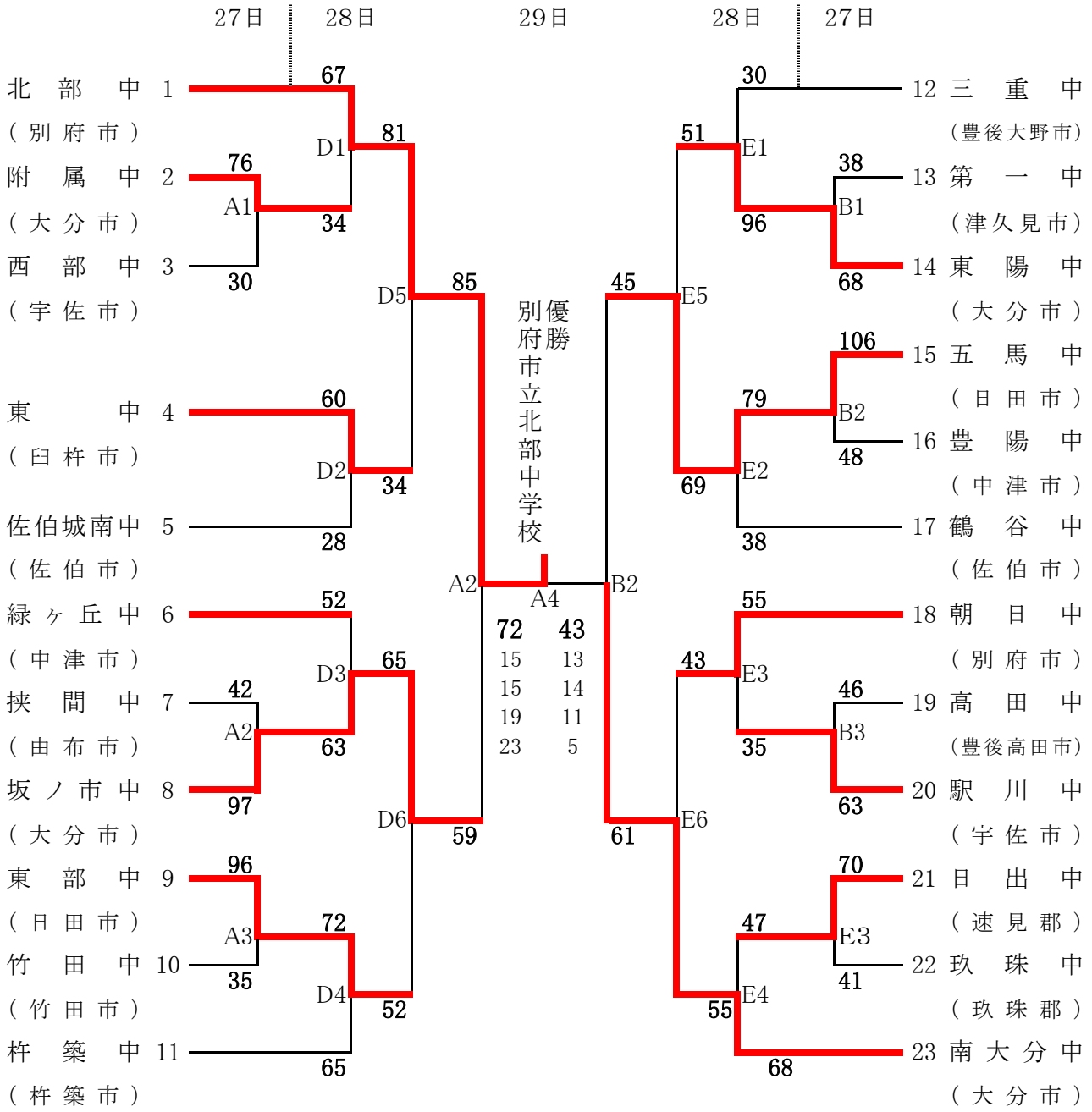
期日：7月27日・28日・29日
会場：A・B・Cコート・・・大分県立総合体育館
Dコート・・・・・・・・大分市立明野中学校
Eコート・・・・・・・・大分市立判田中学校