平成２８年度　大分県総合バスケットボール選手権大会組合せ

男　子

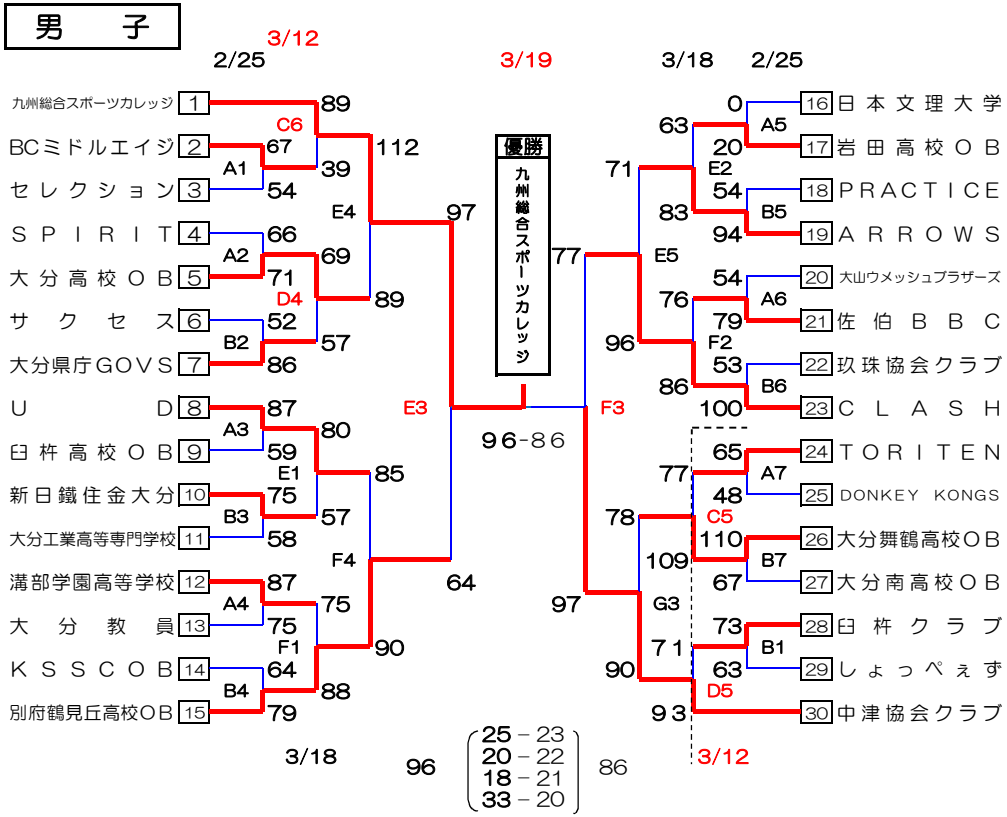

女　子

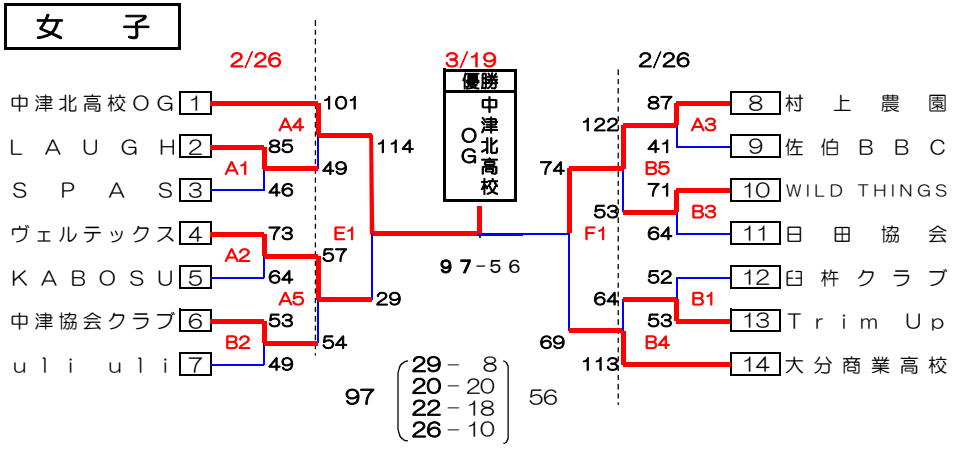

B　級

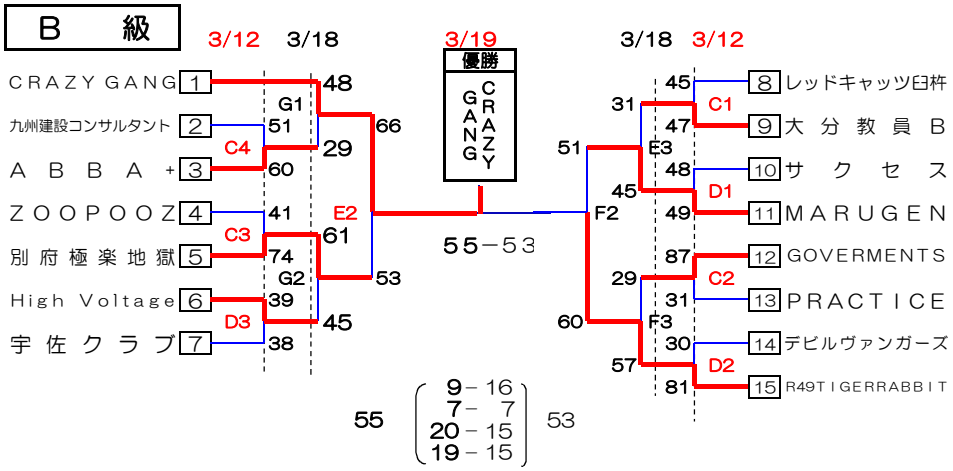

☆　試合時間は、B級は　クウォーター８分　とします。
☆　負けチームは次試合のオフィシャルをお願いします。
☆　ベンチは組み合わせ番号の若いチームがオフィシャル席に向かって右側。また、ユニフォームは淡色とする。

【チーム責任者の方へお願い】

★　１試合目のオフィシャルは、同会場、同コートで３試合目にゲームを行う両チームにお願いします。
（各チームから３名程度）　　必ず厳守して下さい。

★　ゴミ（ペットボトル、缶、弁当殻）のチーム持ち帰りを是非厳守下さい。一部のマナーを守れない人やチームのために多くのバスケットボール関係者が大変迷惑しています。各チームの責任者の方は、選手、応援の方々への伝達、指導を徹底して下さい。

★　南大分体育館の駐車場は舗装をしていない駐車場に必ず駐車すること！

【試合開始時間】

月　日	コート	第1試合	第2試合	第3試合	第4試合	第5試合	第6試合	第7試合
2月25日（土）	A・B	9:30	11:00	12:30	14:00	15:30	17:00	18:30
2月26日（日）	A・B	9:30	11:00	12:30	14:00	15:30		
3月12日（日）	C	9:00	10:20	11:40	13:00	14:20	15:50	
	D	9:00	10:20	11:40	13:00	14:30		
3月18日（土）	E	9:30	11:00	12:30	13:50	15:20		
	F	9:30	11:00	12:30	13:50			
	G	9:30	10:50	12:10				
3月19日（日）	E・F	9:30	11:00	12:20	13:50	15:20		

会　場
A・B　南大分体育館
C・D　はちまんの郷宇佐体育館
E・F・G　佐伯市総合体育館

※ごみについては必ず持ち帰って下さい！
※会場マナーの徹底をお願いします。
※南大分体育館会場は舗装していない駐車場に駐車すること！