第61回大分県高等学校総合体育大会　バスケットボール競技

平成25年5月26日(日)・6月1日(土)・2日(日)・3日(月)

《男　子》

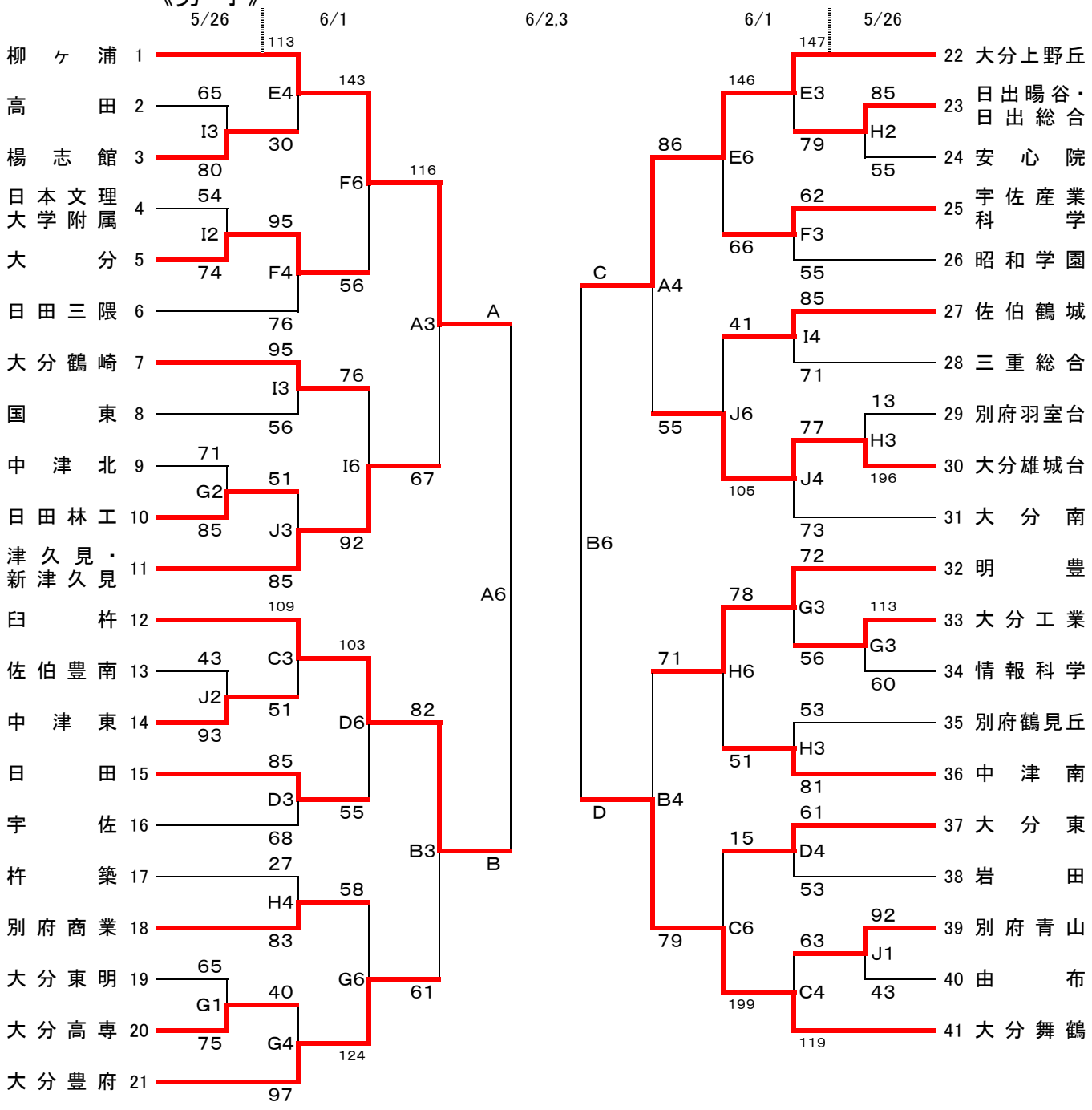

《試合会場》

ダイハツ九州アリーナ	A・B
大分舞鶴高校	C・D
大分上野丘高校	E・F
大分豊府高校	G・H
大分鶴崎高校	I・J

《試合時間》

5/26	6/1	6/2	6/3
(1) 9:00～	(1) 9:00～	(1) 9:00～	(1) 9:30～
(2) 10:30～	(2) 10:30～	(2) 10:30～	(2) 11:00～
(3) 12:00～	(3) 12:00～	(3) 12:00～	(3) 12:30～
(4) 13:30～	(4) 13:30～	(4) 13:30～	(4) 14:00～
	(5) 15:00～	(5) 15:00～	
	(6) 16:30～	(6) 16:30～	