平成25年度南九州四県対抗バスケットボール選手権大会大分県予選

平成25年4月7日（日）・13日（土）・14日（日）

《男子》

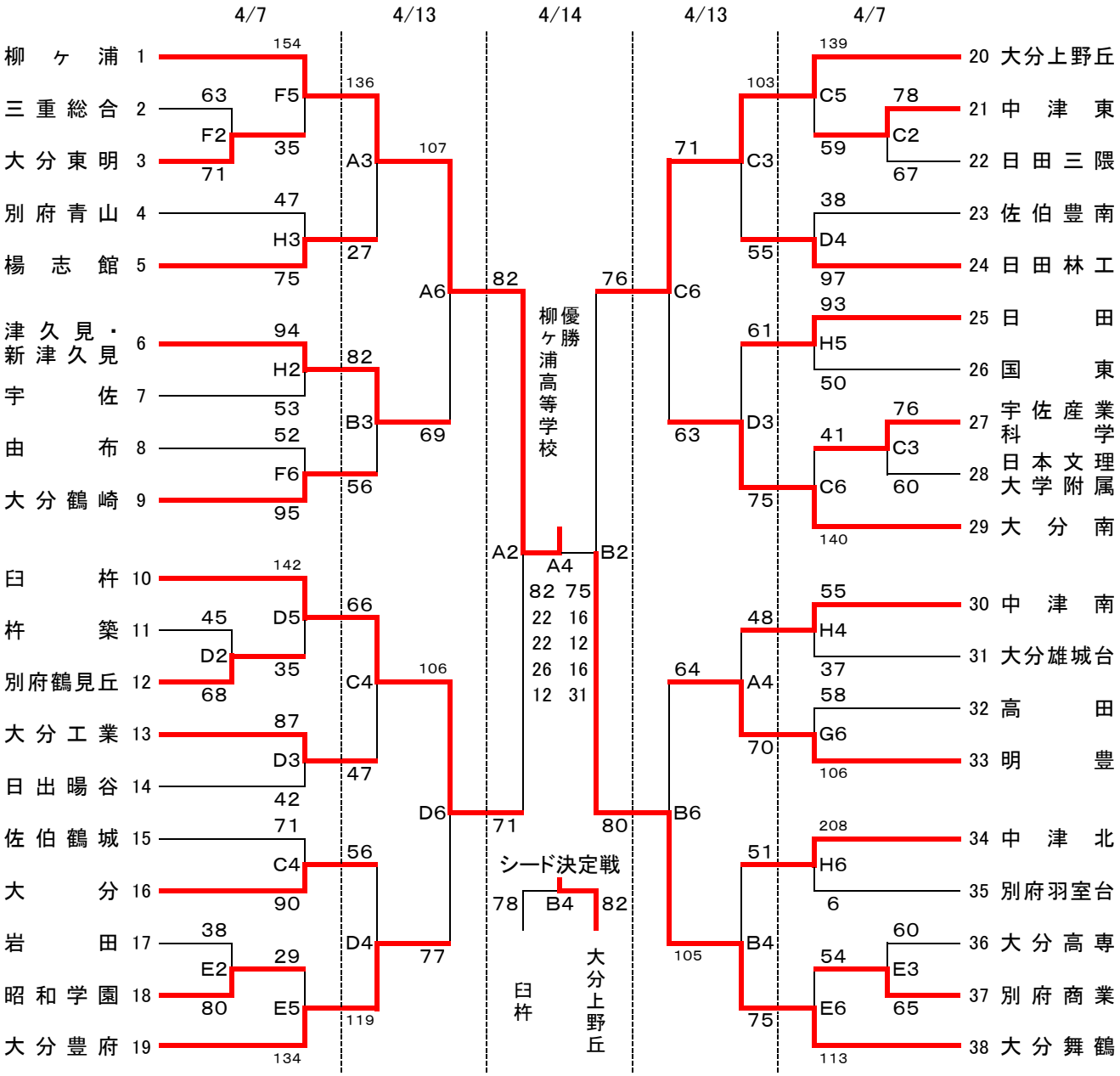

《試合会場》

大分舞鶴高校	A・B
大分上野丘高校	C・D
大分豊府高校	E・F
大分商業高校	G・H

《試合時間》

4/7	4/13	4/14
(1) 9:00～	(1) 9:00～	(1) 9:00～
(2) 10:30～	(2) 10:30～	(2) 10:30～
(3) 12:00～	(3) 12:00～	(3) 12:00～
(4) 13:30～	(4) 13:30～	(4) 13:30～
(5) 15:00～	(5) 15:00～	
(6) 16:30～	(6) 16:30～	

会場校に迷惑をかけないよう、ゴミは各チームで必ず持ち帰りください。
1試合目のオフィシャルは3試合目のチームからお願いします。
ただし、大分市内のチームが該当の場合は優先的にオフィシャルを行ってください。
応援時の鳴り物（太鼓・ラッパ・ペットボトルなど）を禁止します。