平成26年度南九州四県対抗バスケットボール選手権大会大分県予選

平成26年4月6日（日）・12日（土）・13日（日）

《男子》

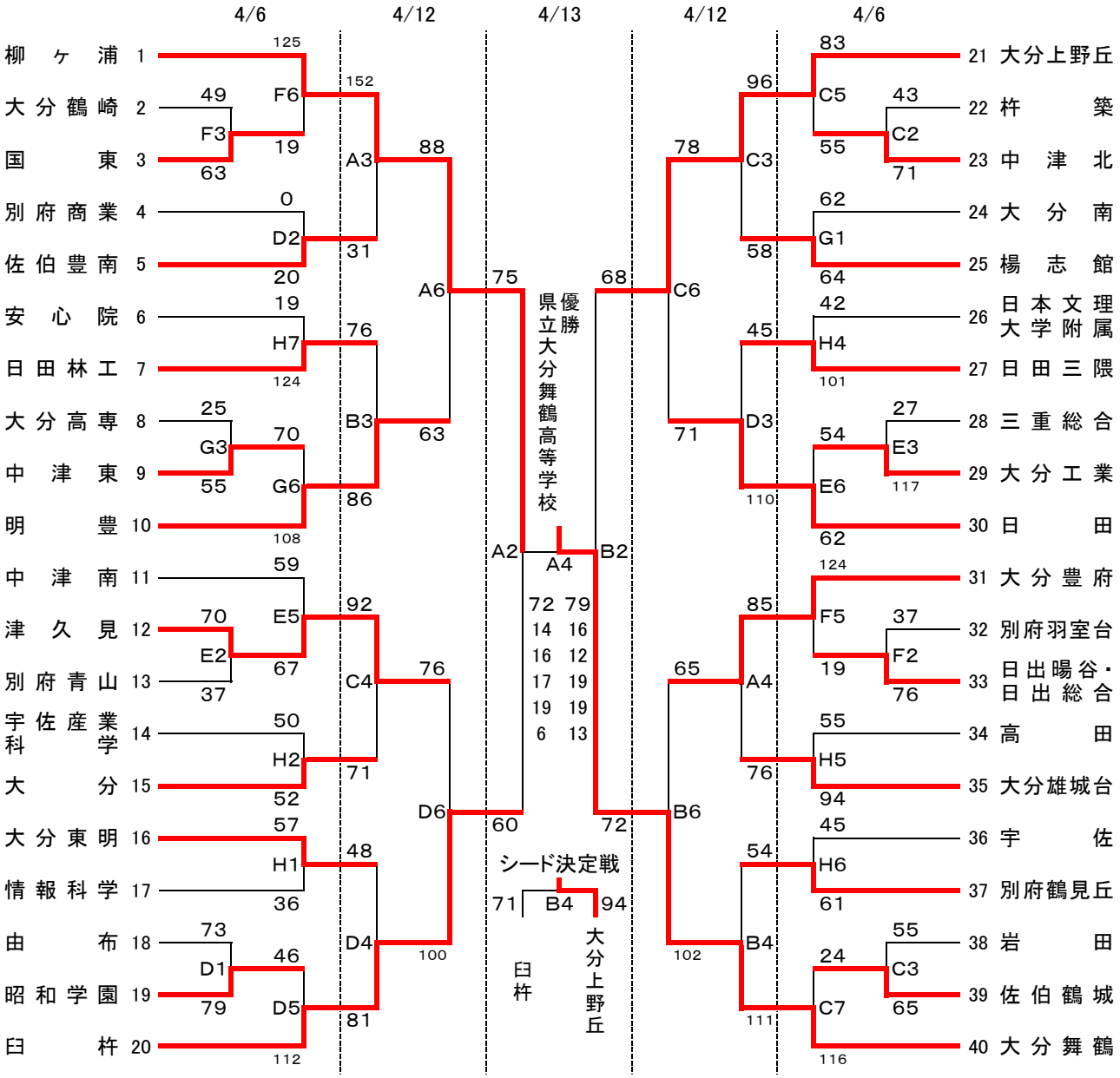

《試合会場》	
大分舞鶴高校	A・B
大分上野丘高校	C・D
大分豊府高校	E・F
情報科学高校	G・H

《試合時間》	4/6	4/12	4/13
1試合目	9:00～	9:00～	9:00～
2試合目	10:20～	10:30～	10:30～
3試合目	11:40～	12:00～	12:00～
4試合目	13:00～	13:30～	13:30～
5試合目	14:20～	15:00～	
6試合目	15:40～	16:30～	
7試合目	17:00～		

・6日の試合は、8分ゲーム（8分－2分－8分－10分－8分－2分－8分）で行います。

・貴重品の管理は、各チームでしっかりして下さい。

・1試合目のオフィシャルは3試合目のチームからお願いします。
　ただし、大分市内のチームが該当の場合は優先的にオフィシャルを行ってください。

・応援時の鳴り物（太鼓・ラッパ・ペットボトルなど）を禁止します。

・試合中のフラッシュ撮影を禁止します。

・駐車場でのトラブルが多発しています。会場校の指示に必ず従って下さい。