第45回全九州高等学校バスケットボール春季選手権大会大分県予選

平成26年12月20日(土)・21日(日)・平成27年1月10日(土)・11日(日)

《女　子》

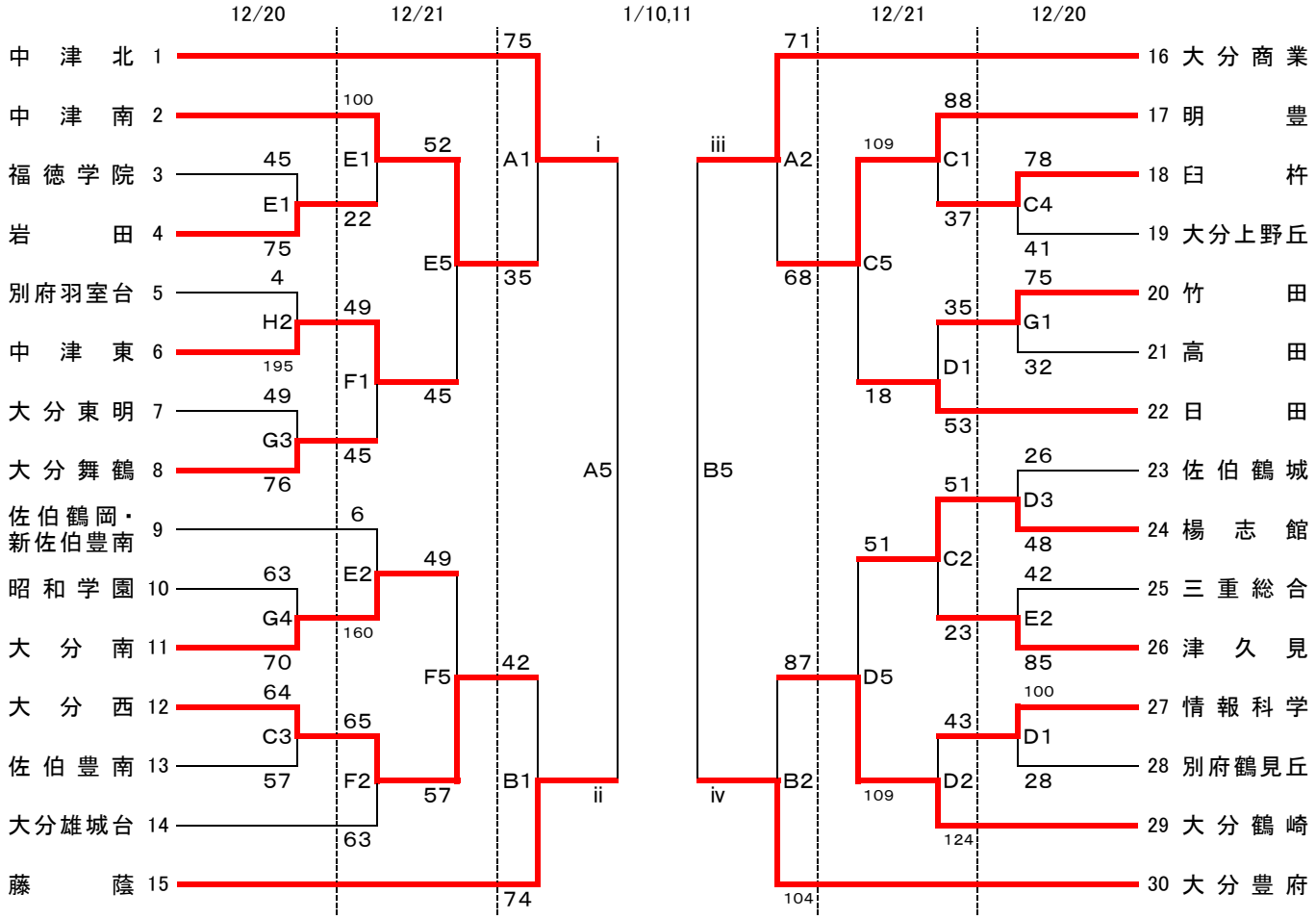

《試合会場》

大分舞鶴高校	A・B
大分上野丘高校	C・D
大分豊府高校	E・F
大分鶴崎高校	G・H

《試合時間》

第1試合	9:00～
第2試合	10:30～
第3試合	12:00～
第4試合	13:30～
第5試合	15:00～
第6試合	16:30～

《決勝リーグ戦》

A5	B5
A5勝:B5負	A5負:B5勝
A5勝:B5勝	A5負:B5負

・会場校に迷惑をかけないよう、ゴミ・吸殻は各チームで必ず持ち帰りください。
・貴重品の管理は、各チームでしっかりして下さい。
・1試合目のオフィシャルは3試合目のチームからお願いします。
　ただし、大分市内のチームが該当の場合は優先的にオフィシャルを行ってください。
・応援時の鳴り物(太鼓・ラッパ・ペットボトルなど)を禁止します。
・試合中のフラッシュ撮影を禁止します。
・駐車場でのトラブルが多発しています。会場校の指示に必ず従って下さい。