平成27年度南九州四県対抗バスケットボール選手権大会大分県予選

平成27年4月5日（日）・11日（土）・12日（日）

《女子》

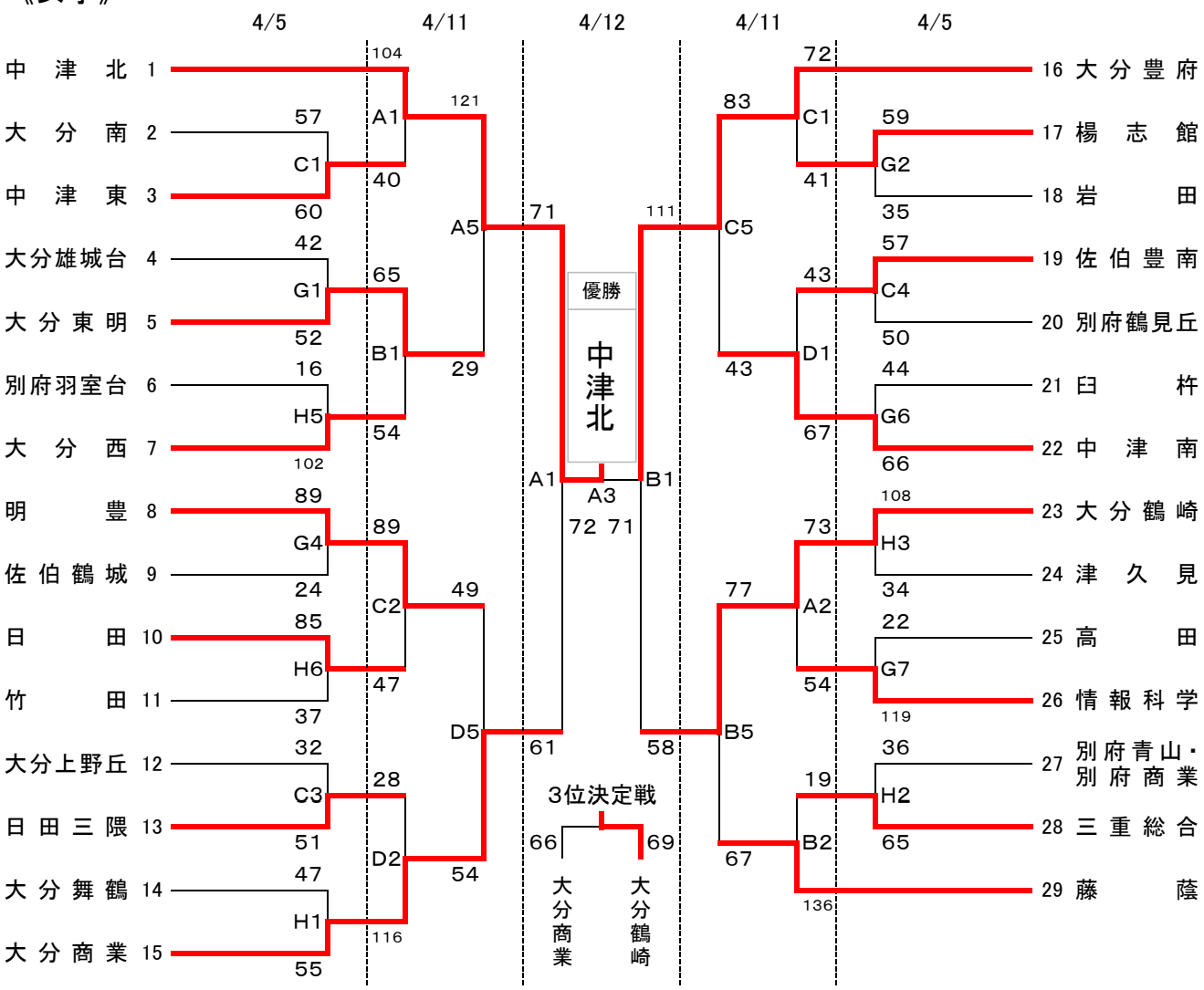

《試合会場》		《試合時間》	4/5	4/11	4/12
大分舞鶴高校	A・B	1試合目	9:00～	9:00～	9:00～
大分上野丘高校	C・D	2試合目	10:20～	10:30～	10:30～
大分豊府高校	E・F	3試合目	11:40～	12:00～	12:00～
大分西高校	G・H	4試合目	13:00～	13:30～	13:30～
		5試合目	14:20～	15:00～	
		6試合目	15:40～	16:30～	
		7試合目	17:00～		

・5日の試合は、8分ゲーム（8分－2分－8分－10分－8分－2分－8分）で行います。

・貴重品の管理は、各チームでしっかりして下さい。

・1試合目のオフィシャルは3試合目のチームからお願いします。
　ただし、大分市内のチームが該当の場合は優先的にオフィシャルを行ってください。

・応援時の鳴り物（太鼓・ラッパ・ペットボトルなど）を禁止します。

・試合中のフラッシュ撮影を禁止します。

・駐車場でのトラブルが多発しています。会場校の指示に必ず従って下さい。