平成27年度大分県高等学校新人バスケットボール競技大会

平成27年11月1日(日)・7日(土)・8日(日)

《男子》

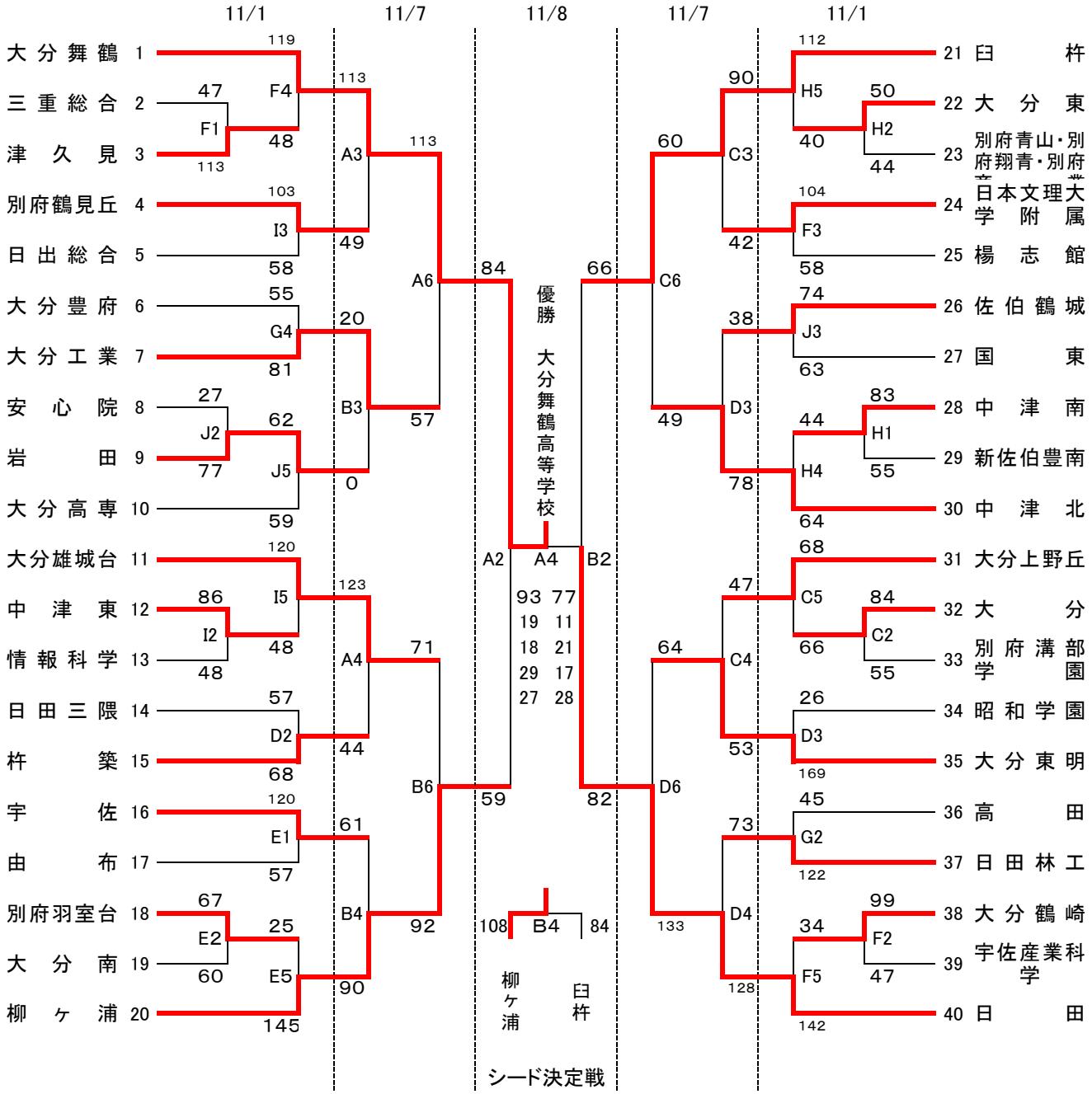

《試合会場》		《試合時間》	11/1	11/7	11/8
大分商業高校	A・B	1試合目	9:00～	9:00～	9:00～
大分上野丘高校	C・D	2試合目	10:30～	10:30～	10:30～
大分西高校	E・F	3試合目	12:00～	12:00～	12:00～
大分豊府高校	G・H	4試合目	13:30～	13:30～	13:30～
情報科学高校	I・J	5試合目	15:00～	15:00～	
		6試合目	16:30～	16:30～	

・貴重品の管理は、各チームでしっかりして下さい。
・1試合目のオフィシャルは3試合目のチームからお願いします。
　ただし、大分市内のチームが該当の場合は優先的にオフィシャルを行ってください。
・応援時の鳴り物(太鼓・ラッパ・ペットボトルなど)を禁止します。
・試合中のフラッシュ撮影を禁止します。
・駐車場でのトラブルが多発しています。会場校の指示に必ず従って下さい。