第63回大分県高等学校総合体育大会　バスケットボール競技

平成27年5月24日(日)・30日(土)・31日(日)・6月1日(月)

《男　子》

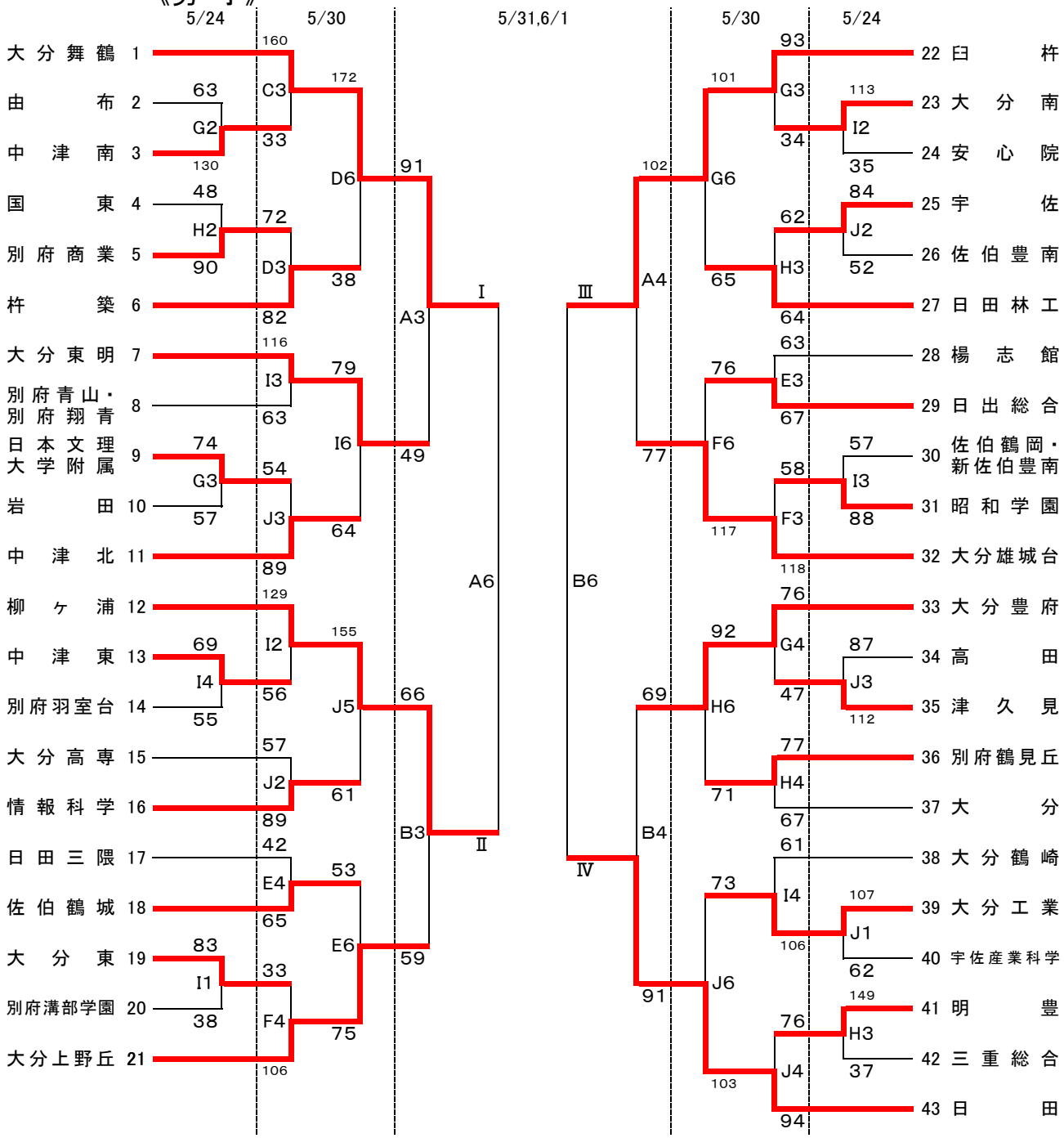

《試合会場》

ダイハツ九州アリーナA・B

大分舞鶴高校　C・D

大分上野丘高校　E・F

大分豊府高校　G・H

情報科学高校　I・J

《試合時間》

5/24	5/30	5/31	6/1
(1) 9:00～	(1) 9:00～	(1) 9:00～	(1) 9:30～
(2) 10:30～	(2) 10:30～	(2) 10:30～	(2) 11:00～
(3) 12:00～	(3) 12:00～	(3) 12:00～	(3) 12:30～
(4) 13:30～	(4) 13:30～	(4) 13:30～	(4) 14:00～
	(5) 15:00～	(5) 15:00～	
	(6) 16:30～	(6) 16:30～	

6/1対戦表

〈女子〉A5勝-B5負，A5負-B5勝

〈男子〉A6勝-B6負，A6負-B6勝

〈女子〉A5勝-B5勝，A5負-B5負

〈男子〉A6勝-B6勝，A6負-B6負