平成28年度大分県高等学校新人大会　バスケットボール競技

平成28年10月30日（日）・11月5日（土）・6日(日)

《男　子》

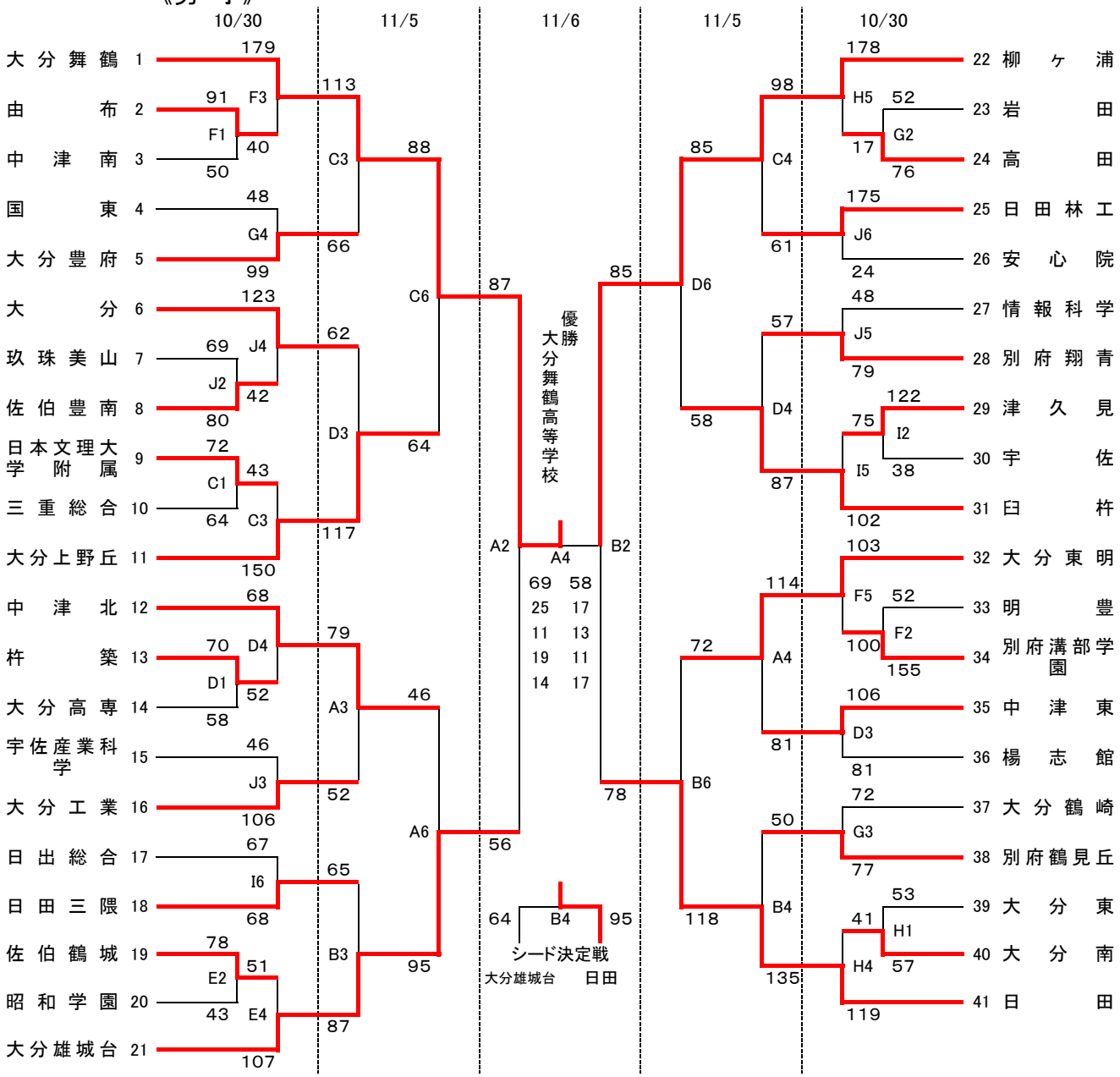

《試合会場》

大分商業高校	A・B
大分上野丘高校	C・D
大分西高校	E・F
大分豊府高校	G・H
情報科学高校	I・J

《試合時間》

10/30 ・11/5		11/6	
1試合目	9:00～	女子準決勝	9:00～
2試合目	10:30～	男子準決勝	10:30～
3試合目	12:00～	女子決勝・シード決定戦	12:00～
4試合目	13:30～	男子決勝・シード決定戦	13:30～
5試合目	15:00～	閉会式	15:00～
6試合目	16:30～		

・大会参加料を試合前にステージへ持参してください。
・会場校に迷惑をかけないよう、ゴミ・吸殻は各チームで必ず持ち帰りください。
・貴重品の管理は、各チームでしっかりして下さい。
・1試合目のオフィシャルは3試合目のチームからお願いします。
　ただし、大分市内のチームが該当の場合は優先的にオフィシャルを行ってください。
・応援時の鳴り物（太鼓・ラッパ・ペットボトルなど）を禁止します。
・試合中のフラッシュ撮影を禁止します。
・駐車場でのトラブルが多発しています。会場校の指示に必ず従って下さい。