# 平成28年度大分県高等学校新人大会　バスケットボール競技

平成28年10月30日（日）・11月5日（土）・6日（日）

## 《女　子》

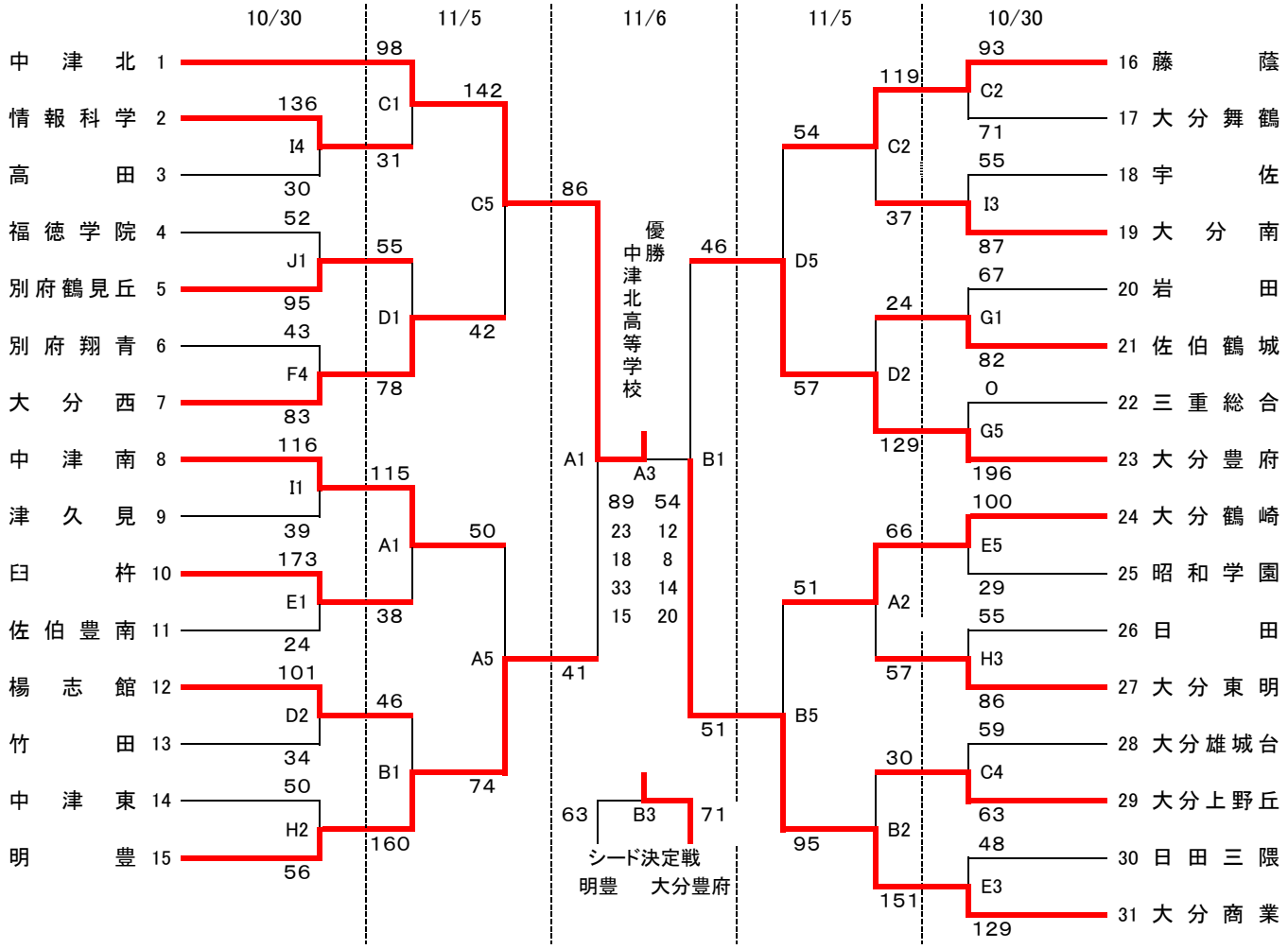


《試合会場》

| | |
|---|---|
| 大分商業高校 | A・B |
| 大分上野丘高校 | C・D |
| 大分西高校 | E・F |
| 大分豊府高校 | G・H |
| 情報科学高校 | I・J |

《試合時間》

| 10/30 ・11/5 | | 11/6 | |
|---|---|---|---|
| 1試合目 | 9:00～ | 女子準決勝 | 9:00～ |
| 2試合目 | 10:30～ | 男子準決勝 | 10:30～ |
| 3試合目 | 12:00～ | 女子決勝・シード決定戦 | 12:00～ |
| 4試合目 | 13:30～ | 男子決勝・シード決定戦 | 13:30～ |
| 5試合目 | 15:00～ | 閉会式 | 15:00～ |
| 6試合目 | 16:30～ | | |

・大会参加料を試合前にステージへ持参してください。
・会場校に迷惑をかけないよう、ゴミ・吸殻は各チームで必ず持ち帰りください。
・貴重品の管理は、各チームでしっかりして下さい。
・1試合目のオフィシャルは3試合目のチームからお願いします。
　ただし、大分市内のチームが該当の場合は優先的にオフィシャルを行ってください。
・応援時の鳴り物（太鼓・ラッパ・ペットボトルなど）を禁止します。
・試合中のフラッシュ撮影を禁止します。
・駐車場でのトラブルが多発しています。会場校の指示に必ず従って下さい。