第64回大分県高等学校総合体育大会　バスケットボール競技

平成28年5月29日（日）・6月4日（土）・5日（日）・6日（月）

《男　子》

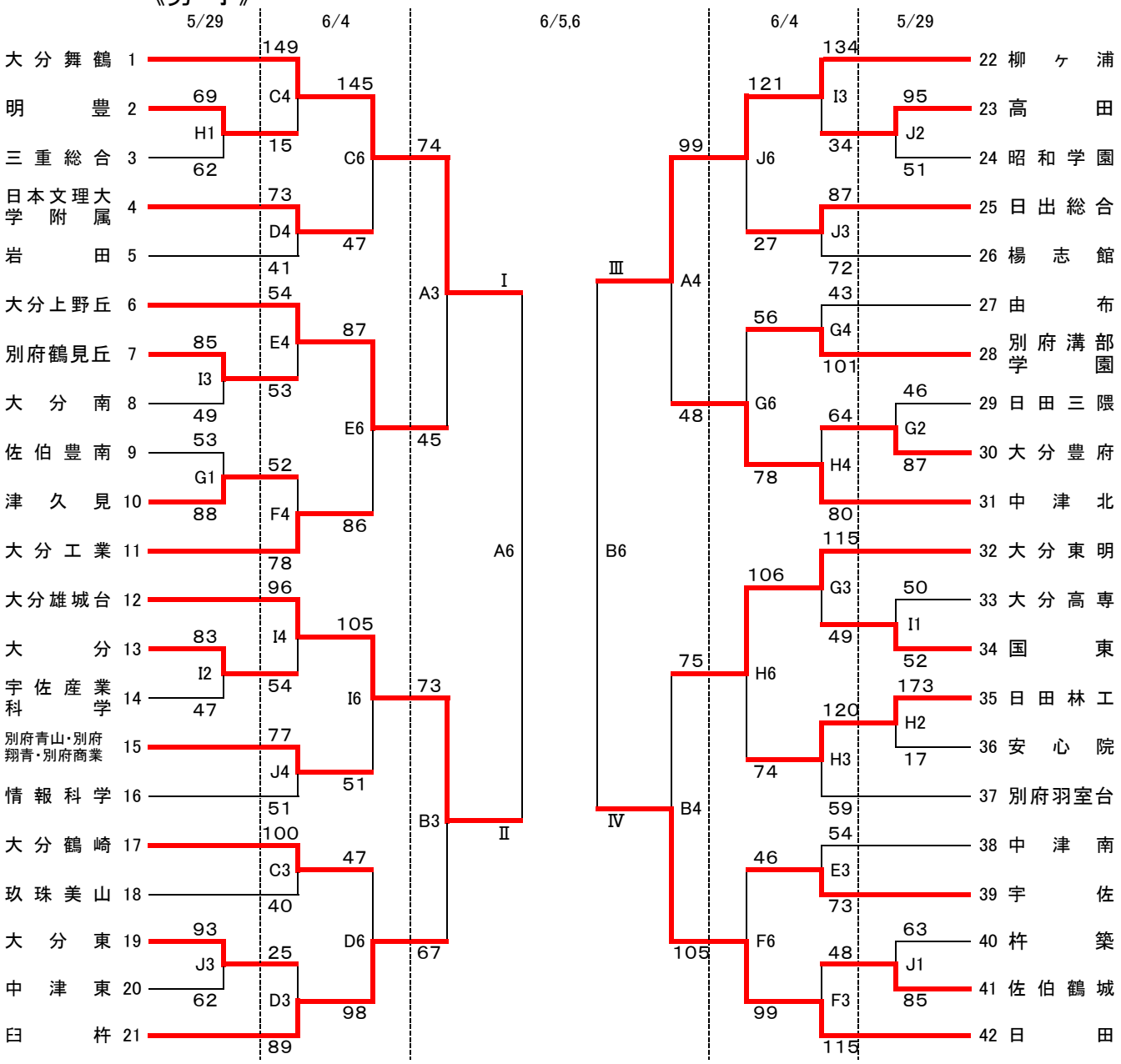

《試合会場》

ダイハツ九州アリーナ	A・B
大分舞鶴高校	C・D
大分上野丘高校	E・F
大分豊府高校	G・H
情報科学高校	I・J

《試合時間》

5/29	6/4	6/5	6/6
(1) 9:00～	(1) 9:00～	(1) 9:00～	(1) 9:30～
(2) 10:30～	(2) 10:30～	(2) 10:30～	(2) 11:00～
(3) 12:00～	(3) 12:00～	(3) 12:00～	(3) 12:30～
	(4) 13:30～	(4) 13:30～	(4) 14:00～
	(5) 15:00～	(5) 15:00～	
	(6) 16:30～	(6) 16:30～	

6/6対戦表

〈女子〉A5勝−B5負，A5負−B5勝

〈男子〉A6勝−B6負，A6負−B6勝

〈女子〉A5勝−B5勝，A5負−B5負

〈男子〉A6勝−B6勝，A6負−B6負