平成28年度　南九州四県対抗バスケットボール選手権大会　大分県予選

平成28年4月3日（日）・16日（土）・17日（日）

《女　子》

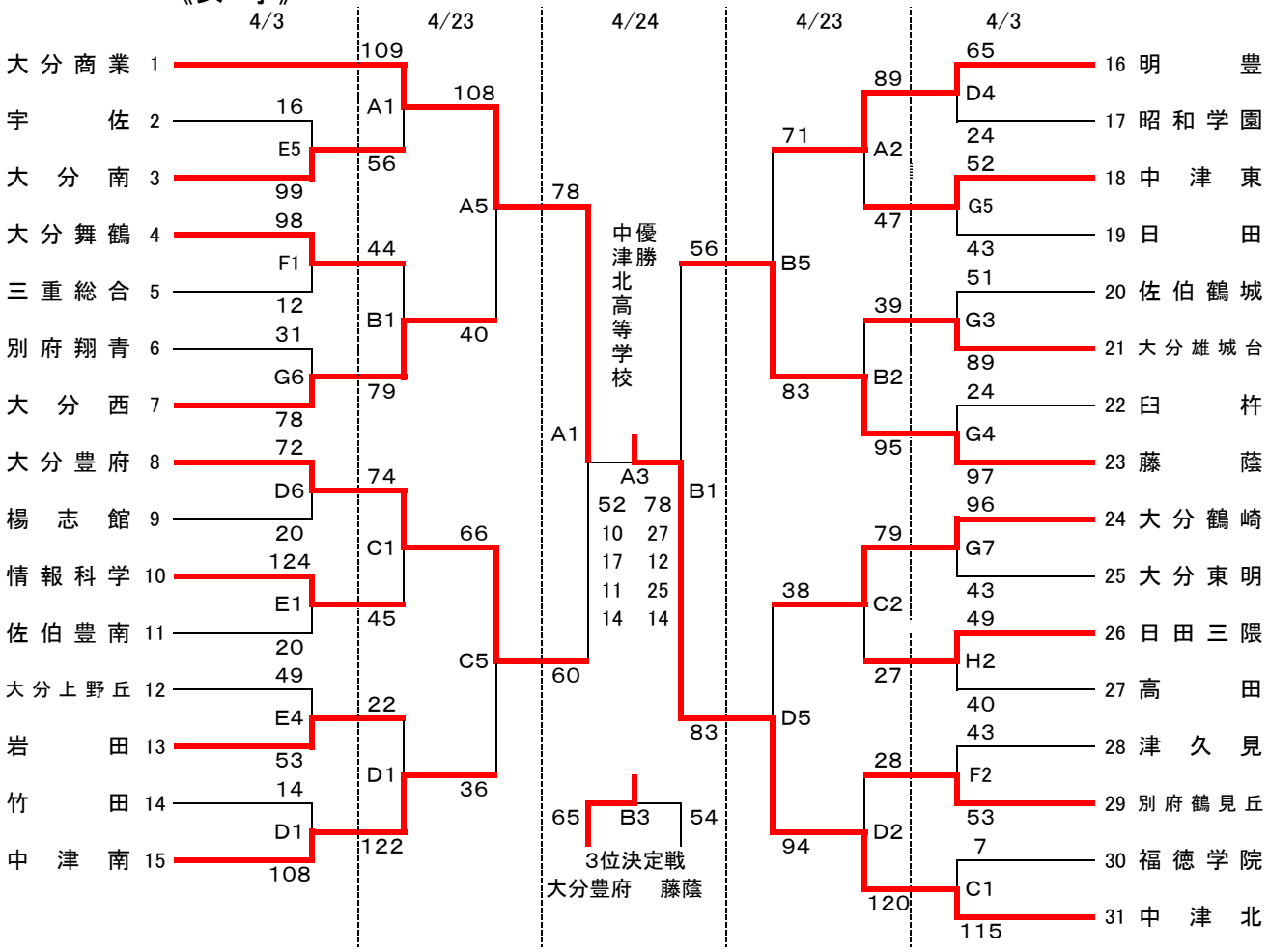

《試合会場》

大分舞鶴高校	A・B
大分豊府高校	C・D
大分上野丘高校	E・F
大分西高校	G・H

《試合時間》

	4/3	4/23	4/24
1試合目	9:00～	9:00～	9:00～
2試合目	10:20～	10:30～	10:30～
3試合目	11:40～	12:00～	12:00～
4試合目	13:00～	13:30～	13:30～
5試合目	14:20～	15:00～	
6試合目	15:40～	16:30～	
7試合目	17:00～		

・会場校に迷惑をかけないよう、ゴミ・吸殻は各チームで必ず持ち帰りください。
・貴重品の管理は、各チームでしっかりして下さい。
・1試合目のオフィシャルは3試合目のチームからお願いします。
　ただし、大分市内のチームが該当の場合は優先的にオフィシャルを行ってください。
・応援時の鳴り物（太鼓・ラッパ・ペットボトルなど）を禁止します。
・試合中のフラッシュ撮影を禁止します。

※　チーム数増加により7試合目まで実施することになりました。つきましては運営上の関係で、
　4月3日のみ1Q8分で試合を行います。ご了承ください。