平成29年度第70回全国高等学校バスケットボール選手権大会

1次予選：平成29年7月8日（土）・9日（日）　　2次予選：平成28年9月30日（土）・10月1日（日）

《男　子》

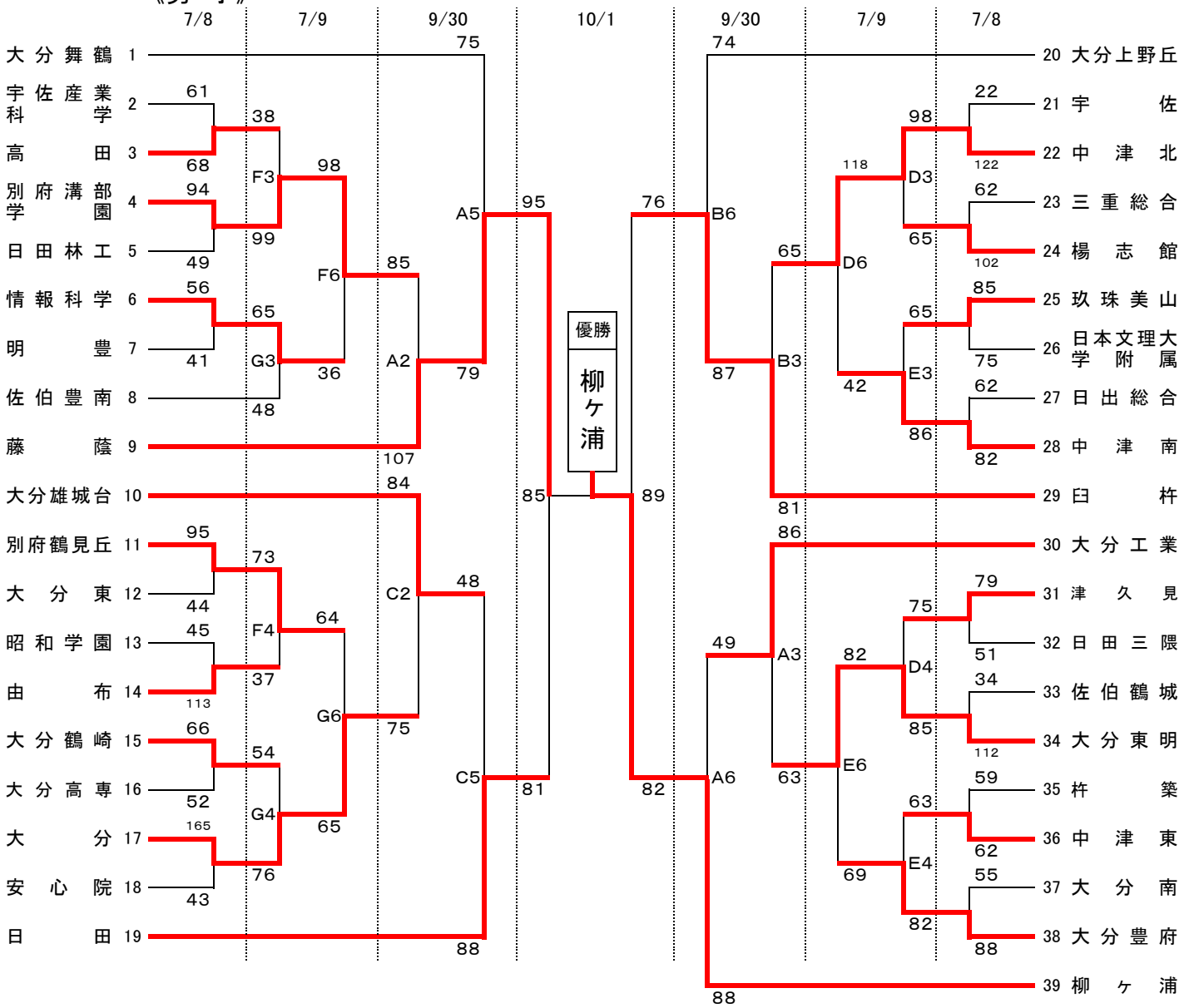

《試合会場》	
ダイハツ九州アリーナ	A・B・C
大分上野丘高校	D・E
大分鶴崎高校	F・G
大分豊府高校	H・I

《試合時間》〈7／8・9，9／30〉	
第1試合	9：00～
第2試合	10：30～
第3試合	12：00～
第4試合	13：30～
第5試合	15：00～
第6試合	16：30～

《試合時間》〈10／1〉	
第1試合	9：30～
第2試合	11：00～
第3試合	12：30～
第4試合	14：00～

・会場校に迷惑をかけないよう、ゴミ・吸殻は各チームで必ず持ち帰りください。
・貴重品の管理は、各チームでしっかりして下さい。
・1試合目のオフィシャルは3試合目のチームからお願いします。
　ただし、大分市内のチームが該当の場合は優先的にオフィシャルを行ってください。
・応援時の鳴り物（太鼓・ラッパ・ペットボトルなど）を禁止します。
・試合中のフラッシュ撮影を禁止します。
・駐車場でのトラブルが多発しています。会場校の指示に必ず従って下さい。