平成31年度 南九州四県対抗バスケットボール選手権大会大分県予選

平成31年4月7日(日)・13日(土)・14日(日)

《女　子》

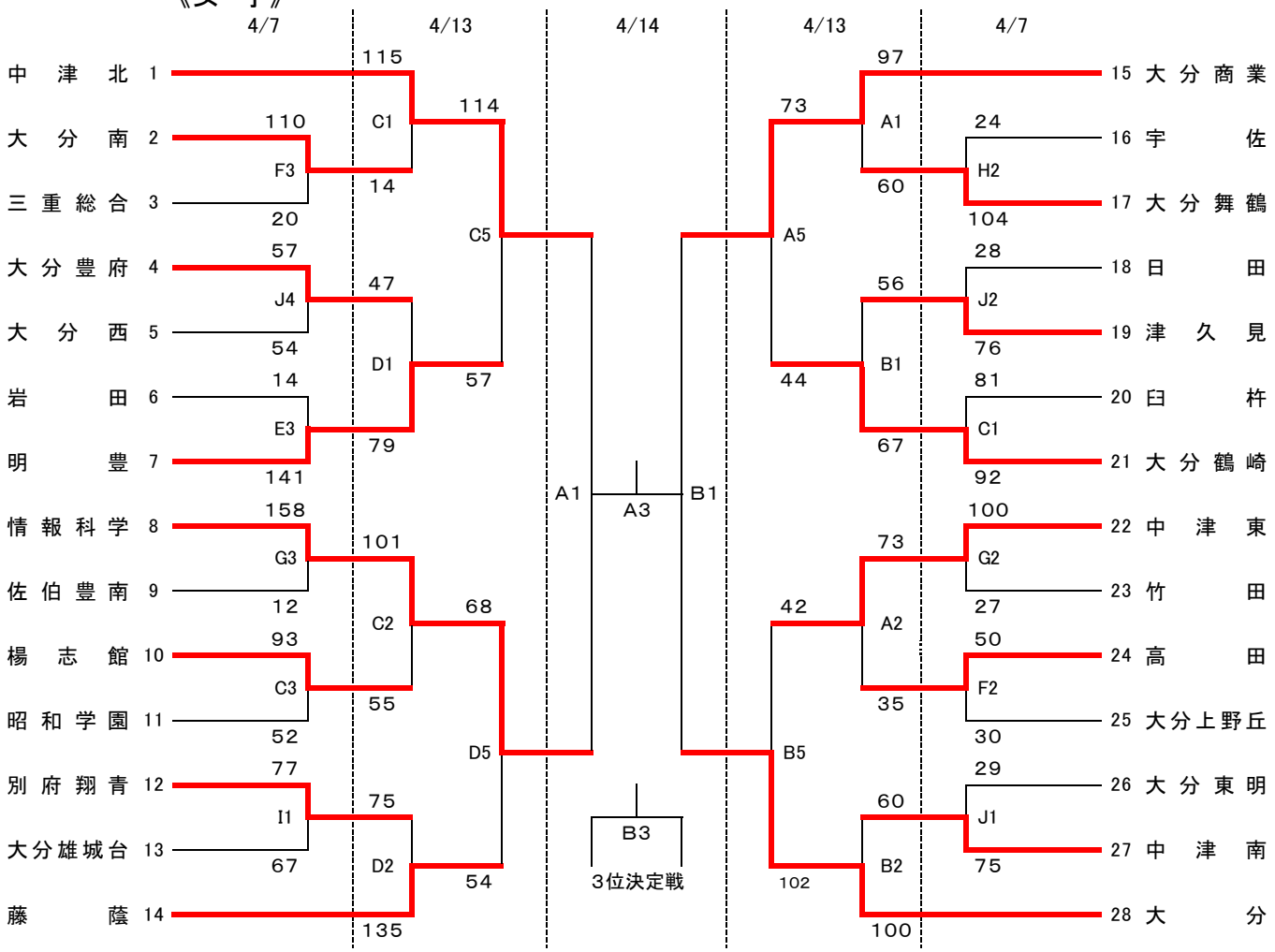

《試合会場》

大分舞鶴高校	A・B
大分豊府高校	C・D
大分上野丘高校	E・F
情報科学高校	G・H
大分西高校	I・J

《試合時間》

第1試合	9:00～
第2試合	10:30～
第3試合	12:00～
第4試合	13:30～
第5試合	15:00～
第6試合	16:30～