令和元年度大分県高等学校新人バスケットボール大会

令和2年1月12日（日）・2月1日（土）・2日(日）

《男　子》

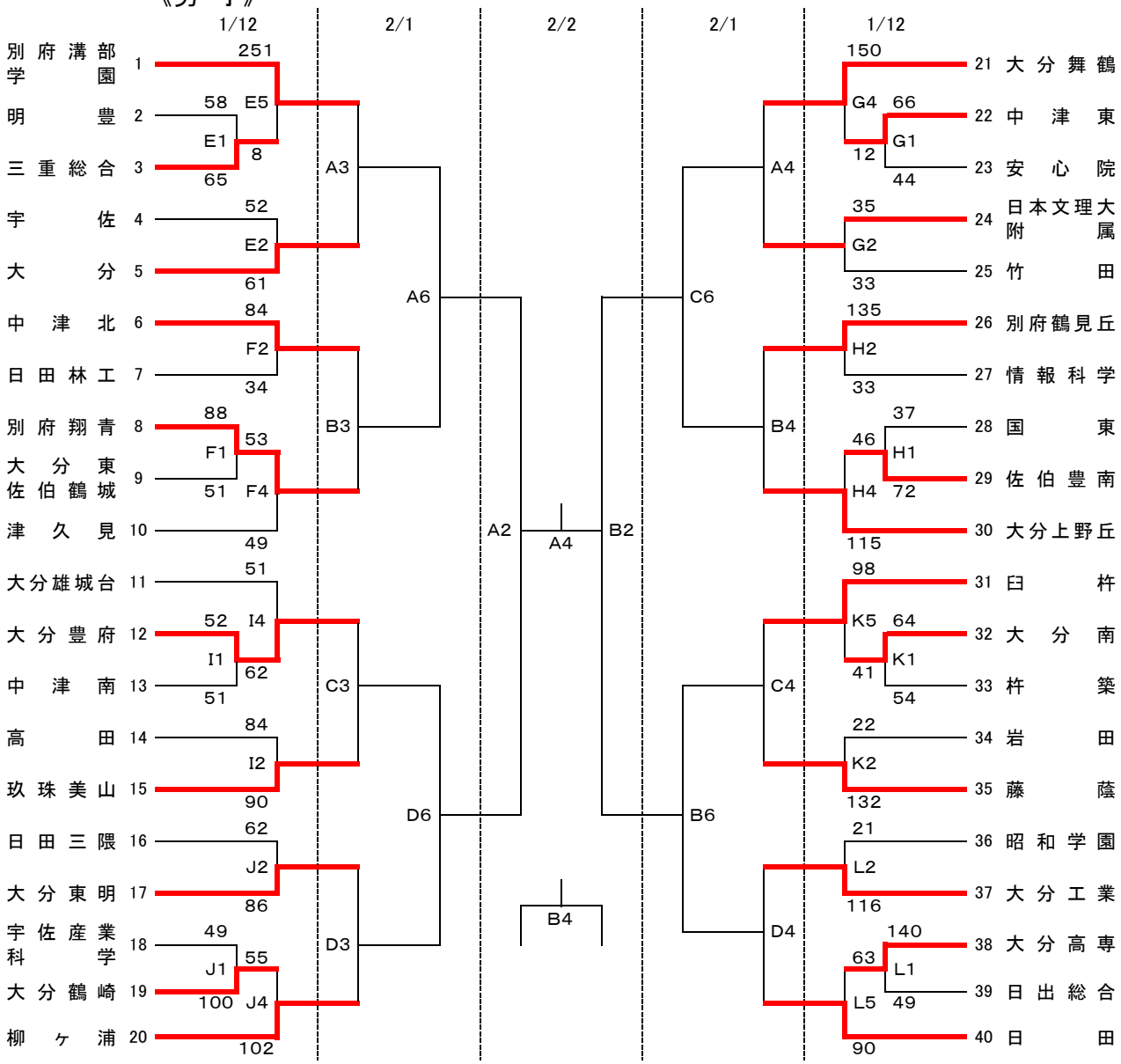

《試合会場》

昭和電工武道センター	A・B
昭和電工武道センター	C・D
大分上野丘	E・F
情報科学	G・H
大分西	I・J
大分工業	K・L

《試合時間》

第1試合	9:00～
第2試合	10:30～
第3試合	12:00～
第4試合	13:30～
第5試合	15:00～
第6試合	16:30～

・会場校に迷惑をかけないよう、ゴミ・吸殻は各チームで必ず持ち帰りください。
・貴重品の管理は、各チームでしっかりして下さい。
・1試合目のオフィシャルは3試合目のチームからお願いします。
　ただし、大分市内のチームが該当の場合は優先的にオフィシャルを行ってください。
・応援時の鳴り物（太鼓・ラッパ・ペットボトルなど）を禁止します。
・試合中のフラッシュ撮影を禁止します。
・駐車場でのトラブルが多発しています。会場校の指示に必ず従って下さい。