第68回大分県高等学校総合体育大会バスケットボール競技

令和2年7月10日(金)・11日(土)・12日(日)

《男　子》

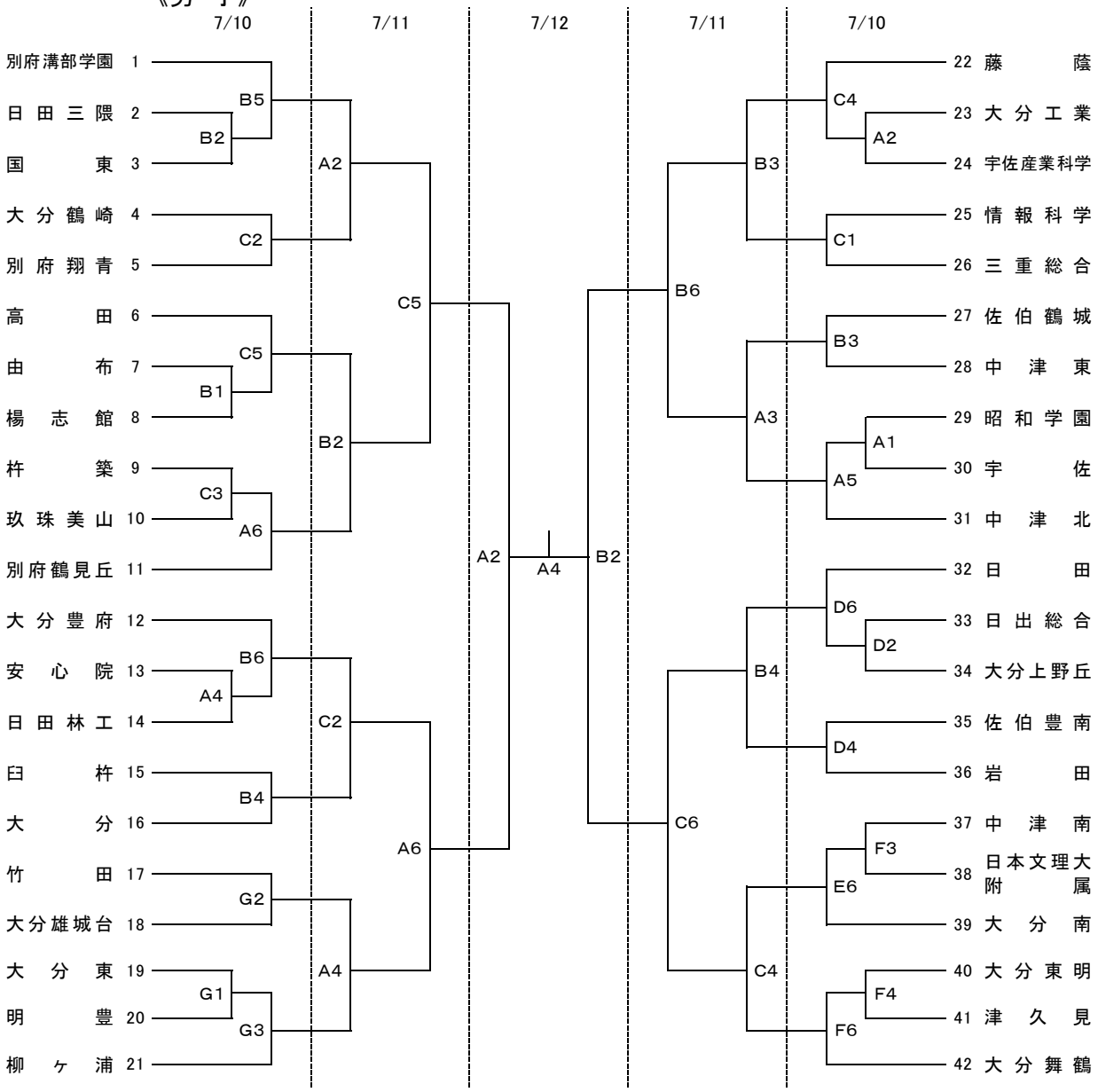

《試合会場》

中津ダイハツアリーナ	A・B・C
中津東	D
中津南	E・F
柳ヶ浦	G

《試合時間》

1試合目	9:00～
2試合目	10:30～
3試合目	12:00～
4試合目	13:30～
5試合目	15:00～
6試合目	16:30～

・今大会は無観客試合です。下記の者以外は会場には入れません。
　生徒(バスケット部員)、顧問教員、学校管理職、外部コーチ
　大会役員(審判も含める)、マスコミ・アルバム業者等
・会場に到着したら顧問は本部で受付をしてください。
・試合、アップ時以外は、マスクの着用をお願いします。
・校舎への立ち入りはご遠慮ください。
・会場校に迷惑をかけないよう、ゴミ・吸殻は各チームで必ず持ち帰りください。
・貴重品の管理は、各チームでお願いします。