第73回全国高等学校バスケットボール選手権大会　大分県予選

1次予選：令和2年7月25日（土）・26日（日）　　2次予選：令和2年10月24日（土）・10月25日（日）

《男　子》

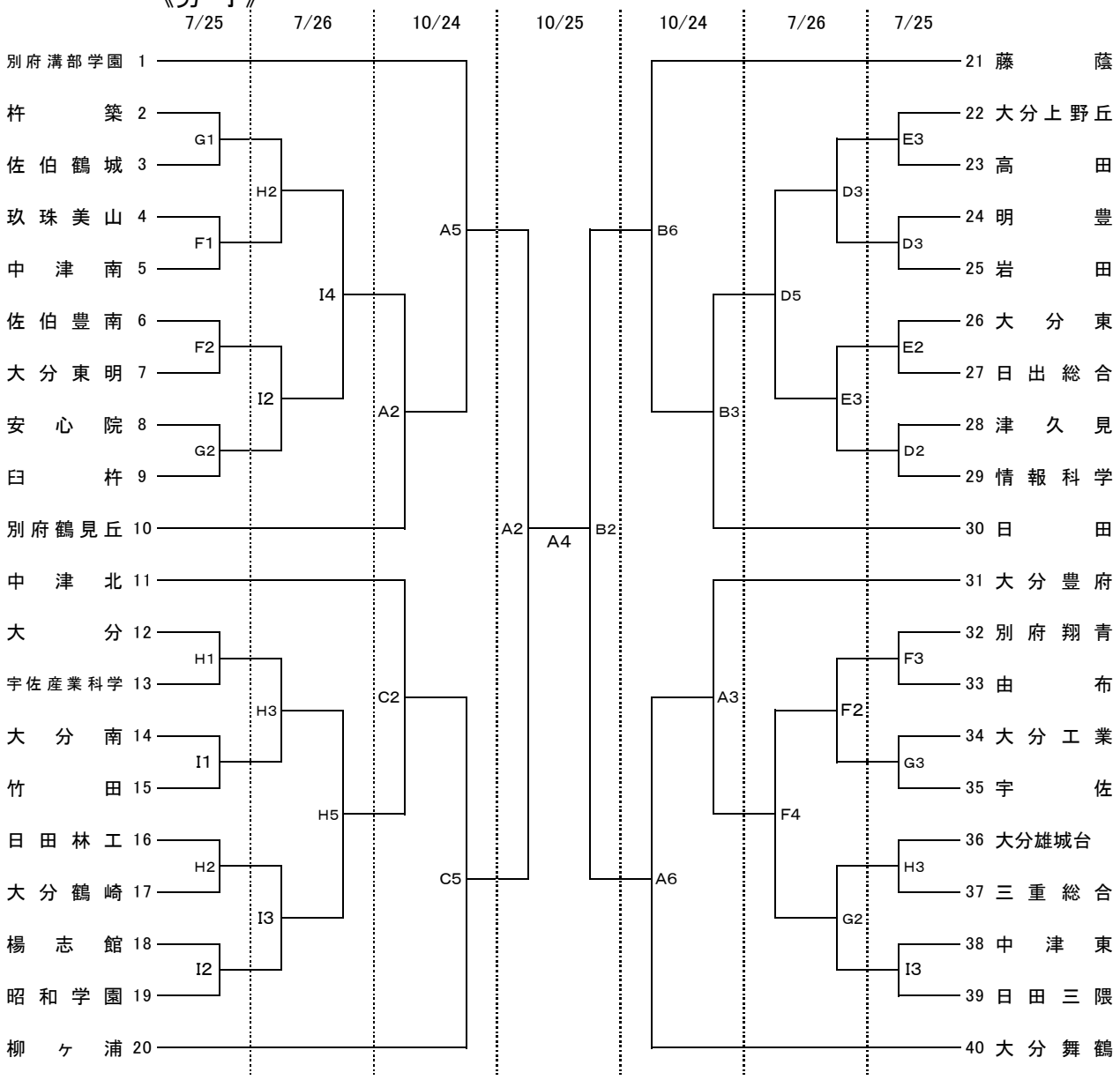

《試合会場》

中津ダイハツアリーナ	A・B・C
大分上野丘	D・E
大分西	F・G
大分鶴崎	H・I

《試合時間》

第1試合	9：00～
第2試合	10：30～
第3試合	12：00～
第4試合	13：30～
第5試合	15：00～
第6試合	16：30～

・会場校に迷惑をかけないよう、ゴミ・吸殻は各チームで必ず持ち帰りください。
・貴重品の管理は、各チームでしっかりして下さい。
・1試合目のオフィシャルは3試合目のチームからお願いします。
　ただし、大分市内のチームが該当の場合は優先的にオフィシャルを行ってください。
・駐車場でのトラブルが多発しています。会場校の指示に必ず従って下さい。