第73回全国高等学校バスケットボール選手権大会　大分県予選

1次予選：令和2年7月25日（土）・26日（日）　　2次予選：令和2年10月24日（土）・10月25日（日）
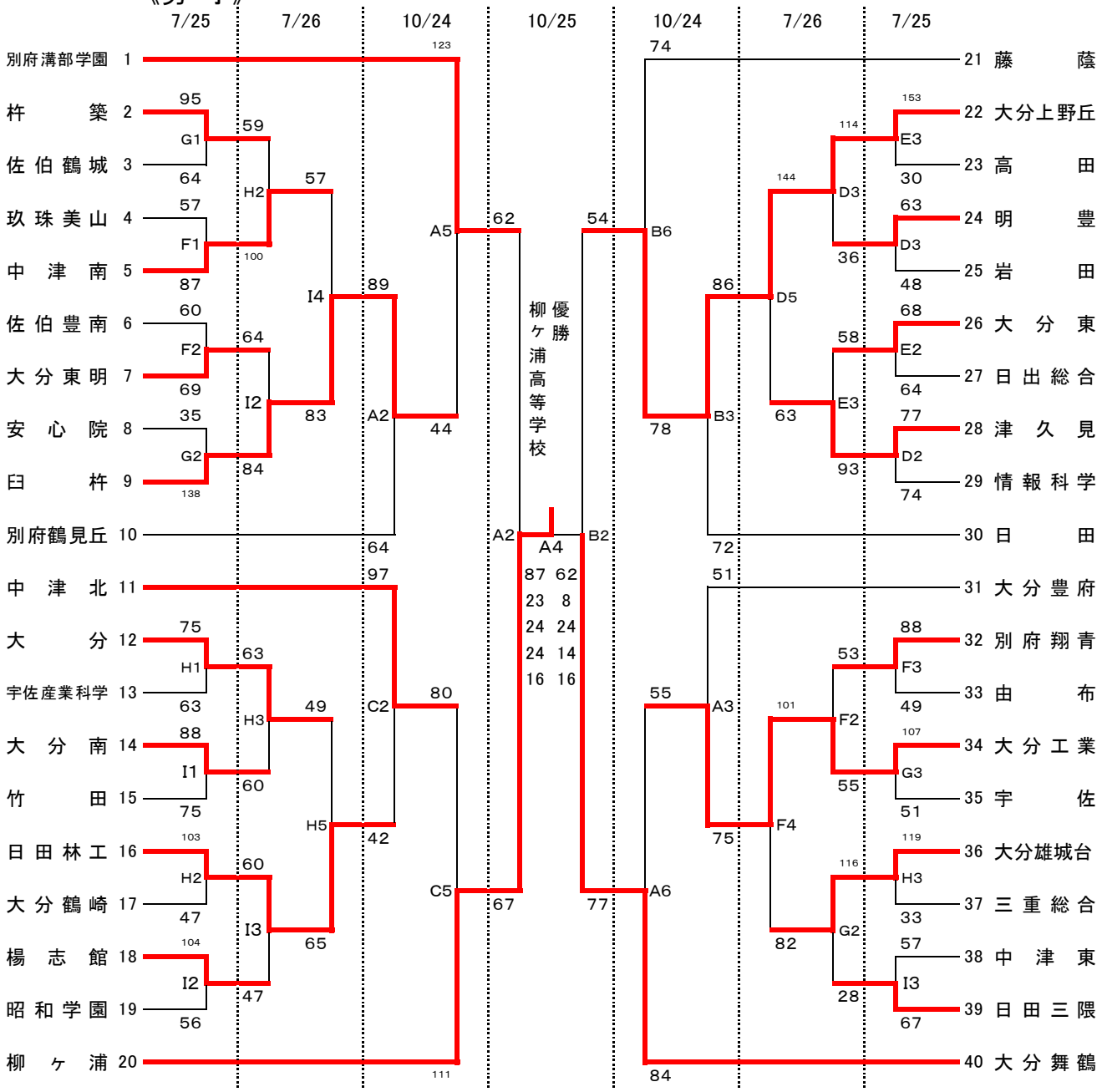
《男　子》