第75回南九州四県対抗バスケットボール選手権大会大分県予選

令和3年4月4日（日）・10日（土）・11日(日）

《男　子》

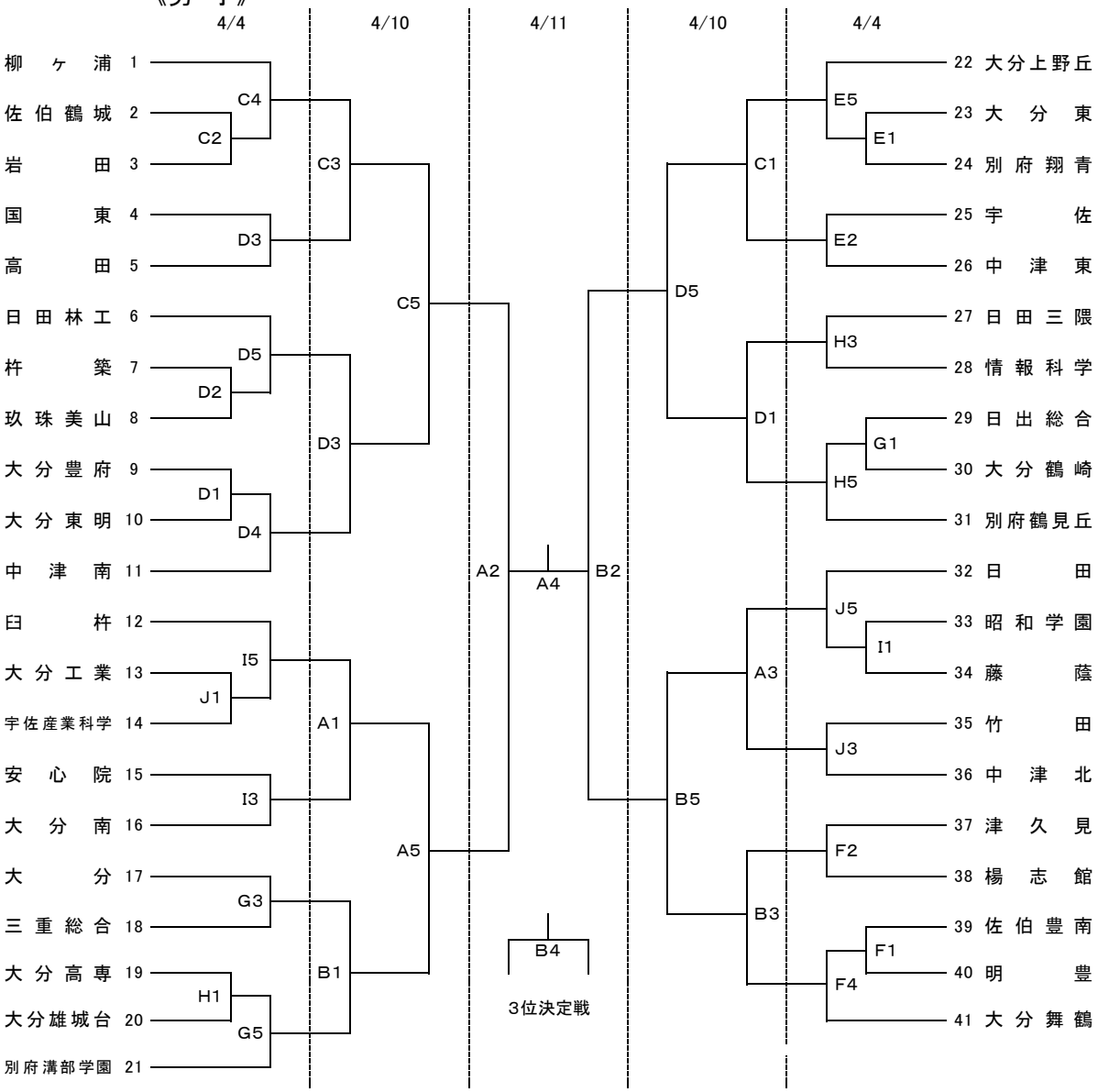

《試合会場》

大分舞鶴	A・B
大分豊府	C・D
大分上野丘	E・F
情報科学	G・H
大分西	I・J

《試合時間》

1試合目	9:00～
2試合目	10:30～
3試合目	12:00～
4試合目	13:30～
5試合目	15:00～
6試合目	16:30～

・この大会は無観客試合です。
・別紙、感染症等の対策に関する留意事項を守ること。
・各チームは1試合前の来場、試合・オフィシャル後は直ちに帰宅すること。
・ただし、1試合目のオフィシャルは第3試合のチームからお願いします。
　※会場地又は会場地に近いチームが優先的にお願いします。
・各会場の開館時間は、8:00です。車で来校する際は、各チーム乗り合わせてお越し下さい。
・駐車場でのトラブルが多発しています。会場校の指示に必ず従って下さい。
・ゴミは各チームで必ず持ち帰りください。貴重品の管理は各チームでお願いします。
・応援時の鳴り物（太鼓・ラッパ・ペットボトルなど）・フラッシュ撮影を禁止します。
・メンバー変更のあるチームは本部・T．O・相手チームに試合開始10分前までにメンバー表を提出してください。
（申し込み用紙に記載してある登録メンバー30名の中から変更可能。ただし新入生は入学後から変更可能
・準々決勝までは負けチームが次のゲームのT．Oとなりますので素早く準備をお願いします。
・上位3チームは4月24・25日に鹿児島で行われる本大会の出場権を得ます。