第69回大分県高等学校総合体育大会バスケットボール競技

令和3年5月29日(土)・30日(日)6月5日(土)・6日(日)

《男子》

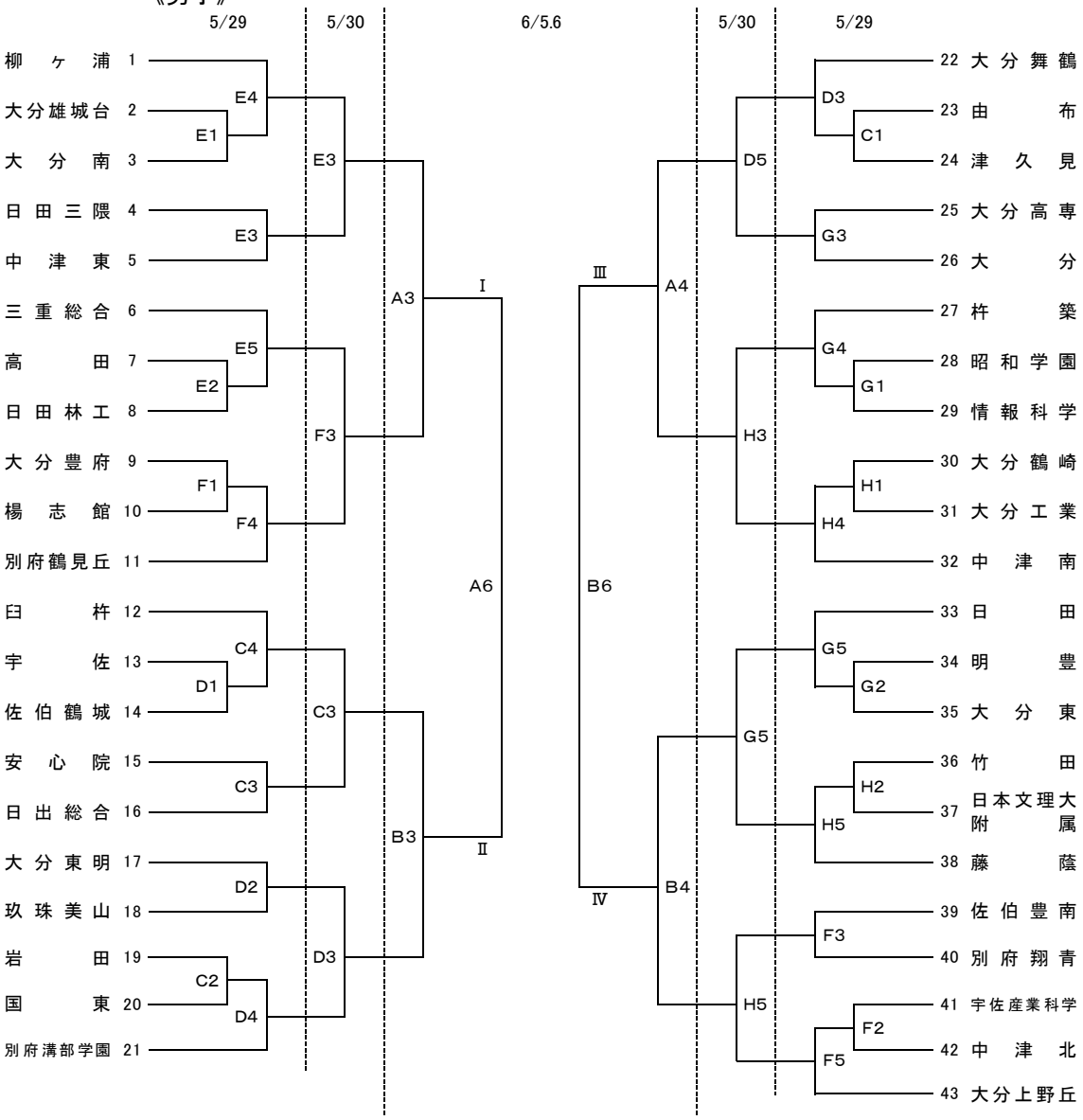

《試合会場》

佐伯中央病院アリーナ	A・B
大分舞鶴	C・D
大分豊府	E・F
情報科学	G・H

《試合時間》

		6/6
1試合目	9:00～	〈女子〉A5勝-B5負, A5負-B5勝
2試合目	10:30～	〈男子〉A6勝-B6負, A6負-B6勝
3試合目	12:00～	〈女子〉A5勝-B5勝, A5負-B5負
4試合目	13:30～	〈男子〉A6勝-B6勝, A6負-B6負
5試合目	15:00～	
6試合目	16:30～	

・この大会は無観客試合です。
・別紙、感染症等の対策に関する留意事項を守ること。
・各チームは1試合前の来場、試合・オフィシャル後は直ちに帰宅すること。
・ただし、1試合目のオフィシャルは第3試合のチームからお願いします。
※会場地又は会場地に近いチームが優先的にお願いします。
・各会場の開館時間は、8:00です。車で来校する際は、各チーム乗り合わせてお越し下さい。
・駐車場でのトラブルが多発しています。会場校の指示に必ず従って下さい。
・ゴミは各チームで必ず持ち帰りください。貴重品の管理は各チームでお願いします。
・応援時の鳴り物(太鼓・ラッパ・ペットボトルなど)・フラッシュ撮影を禁止します。拍手のみでお願いします。
・メンバー変更のあるチームは本部・T. O・相手チームに試合開始10分前までにメンバー表を提出してください。
(申し込み用紙に記載してある登録メンバー30名の中から変更可能。ただし新入生は入学後から変更可能
・5月30日(日)までは負けチームが次のゲームのT. Oとなりますので素早く準備をお願いします。