第69回大分県高等学校総合体育大会バスケットボール競技

令和3年5月29日(土)・30日(日)6月5日(土)・6日(日)
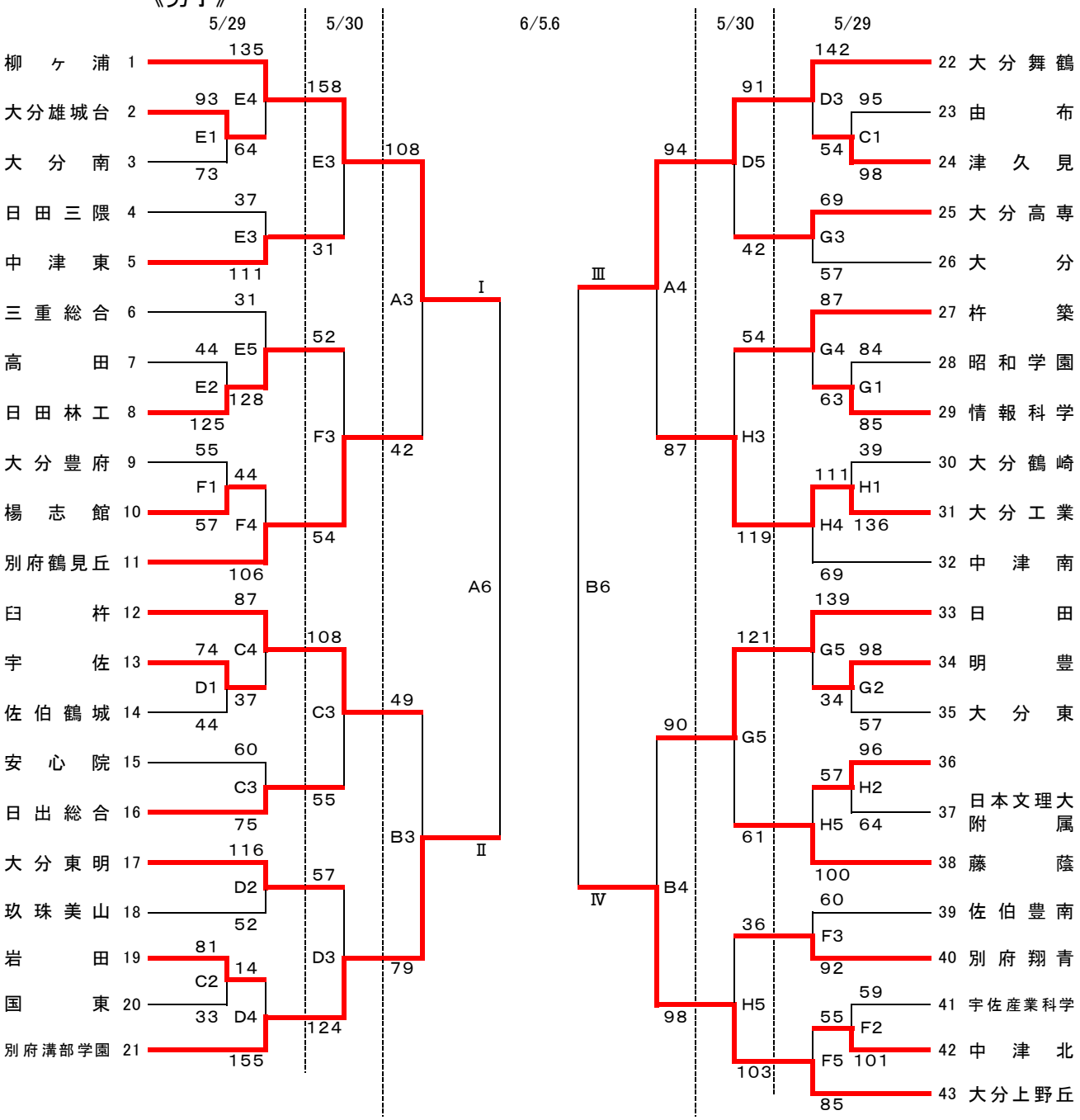
《男子》