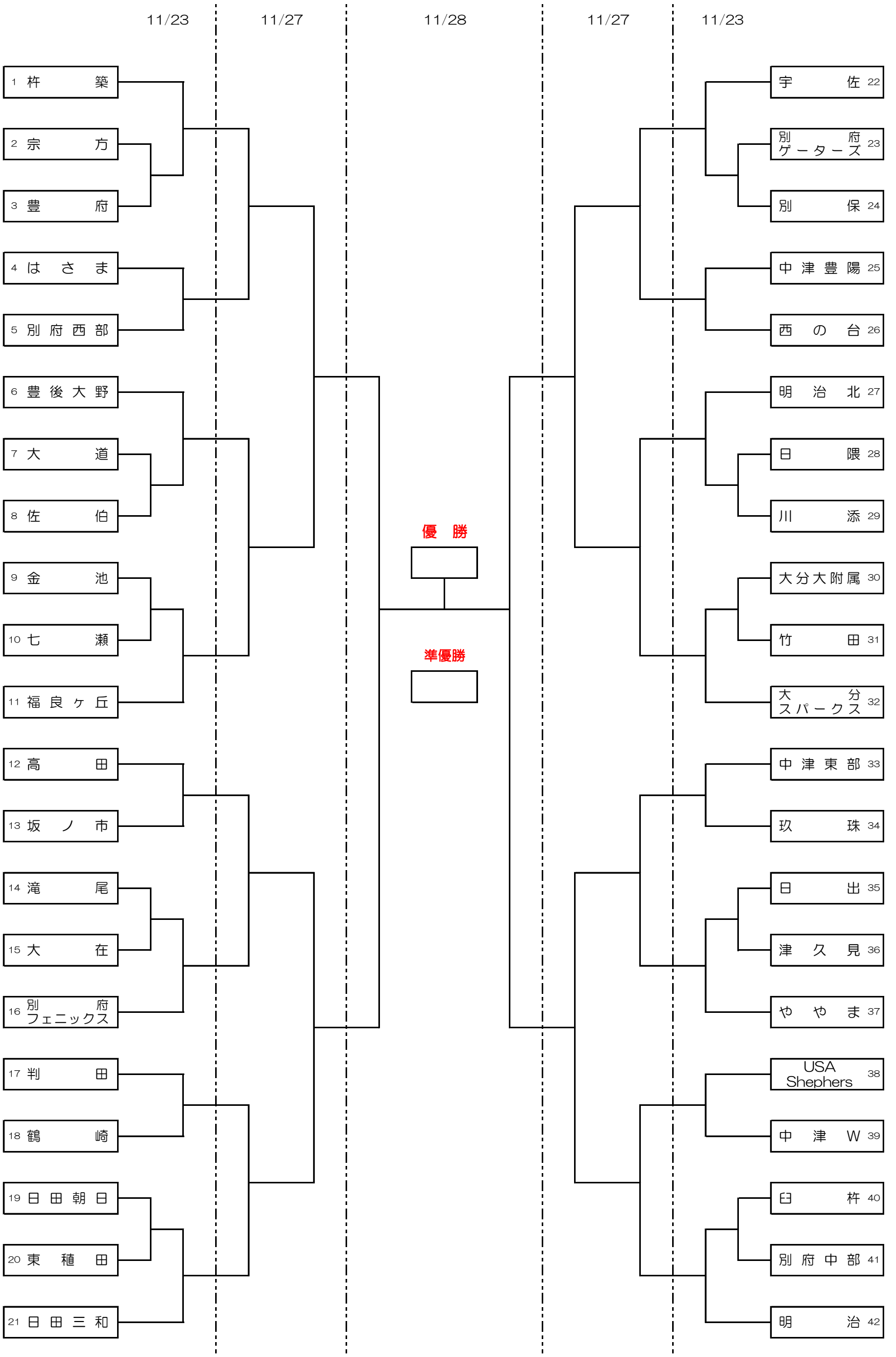令和3年度　第43回　大分県小学生バスケットボール大会 兼 全国・九州大会予選　【 男子の部 】