第74回全国高等学校バスケットボール選手権大会　大分県予選

1次予選：令和3年8月21日（土）・22日（日 ）　　2次予選：令和3年10月30日（土）・10月31日（日）
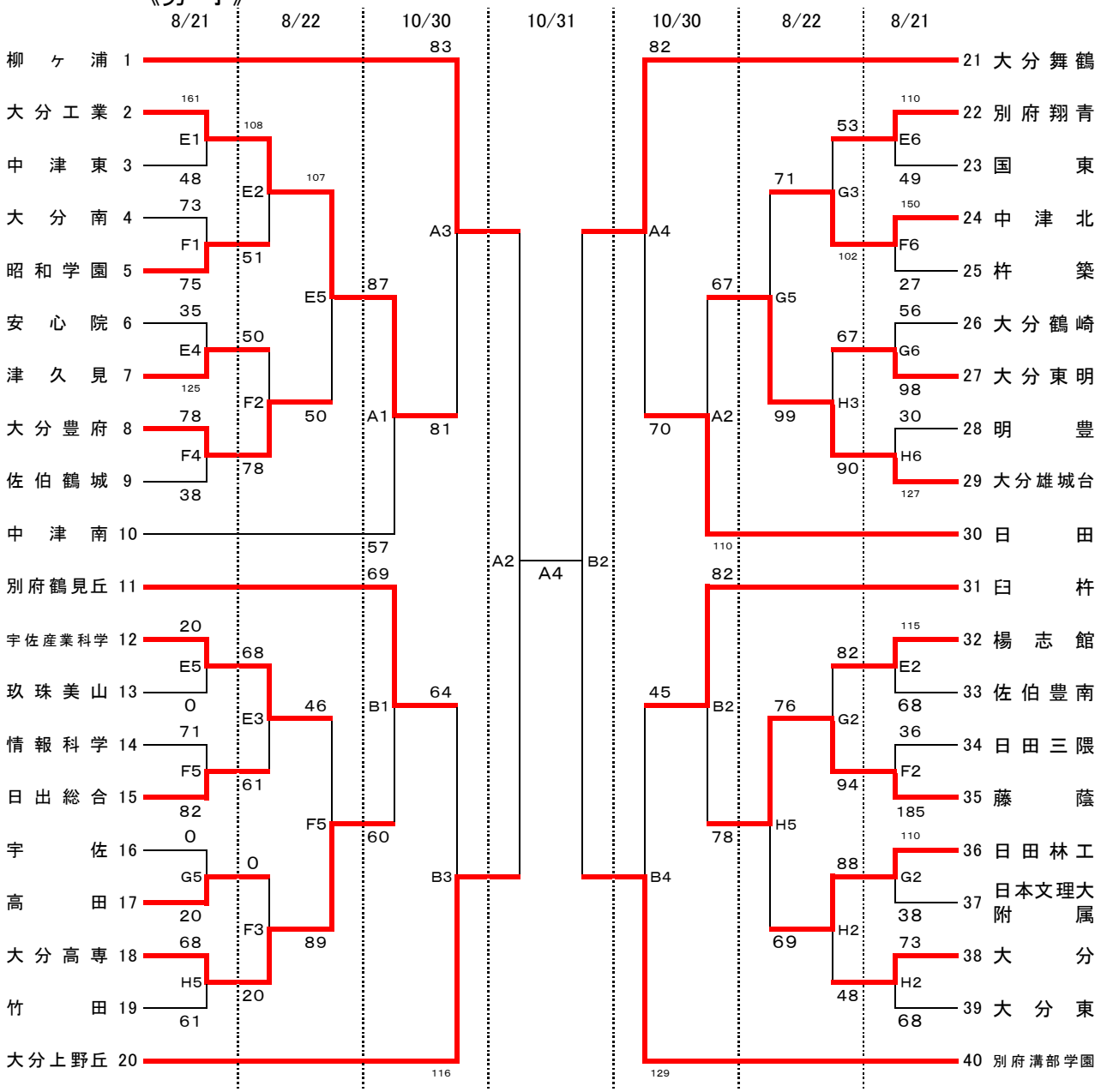
《男　子》