第７７回南九州四県対抗バスケットボール選手権大会大分県予選

令和５年４月９日（日）・１５日（土）・１６日(日)

《女子》

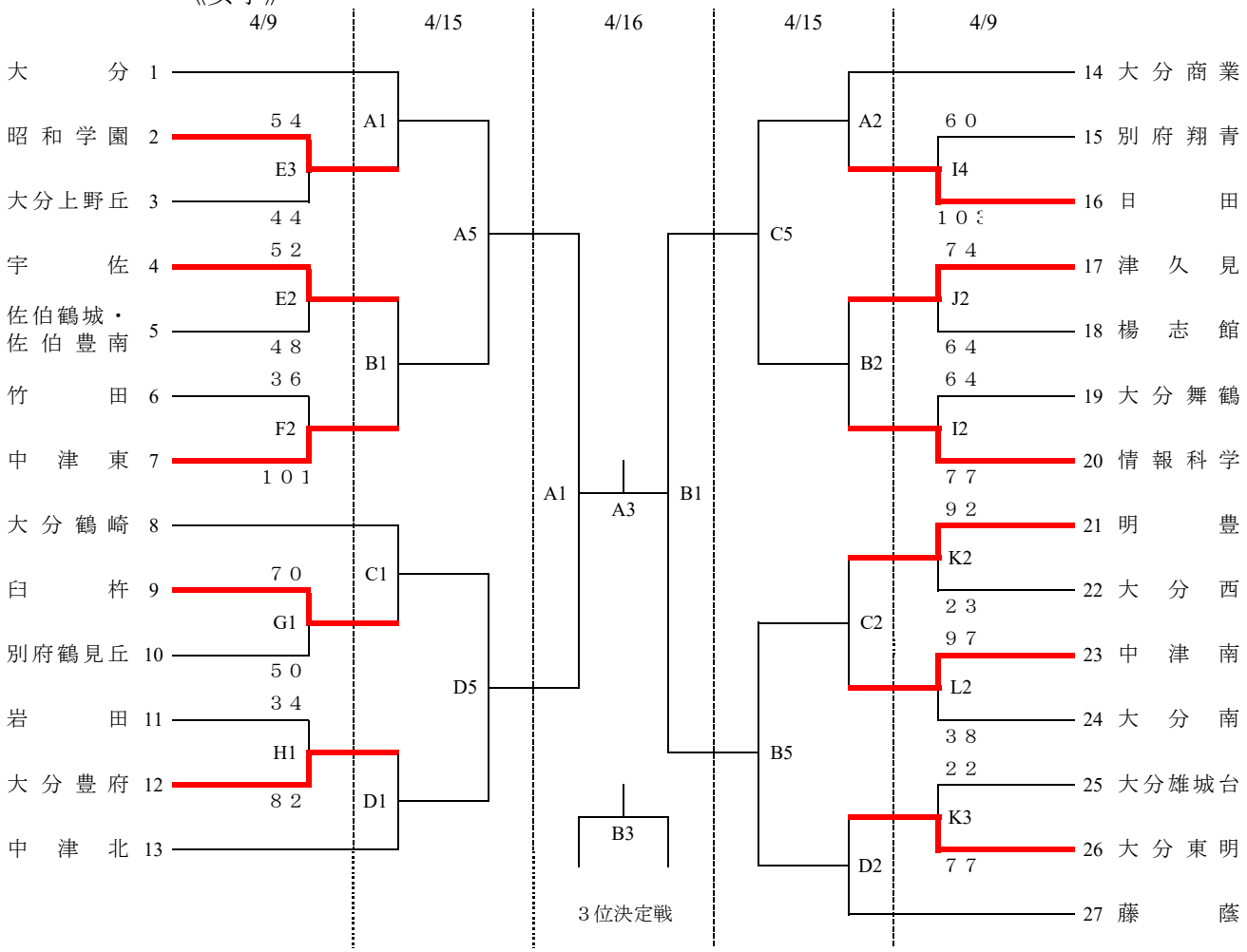

《試合会場》

レゾナック武道	A・B
スポーツセンター	C・D
大分上野丘高校	E・F
大分豊府高校	G・H
情報科学高校	I・J
大分西高校	K・L

《試合時間》

第１試合	９：００～
第２試合	１０：３０～
第３試合	１２：００～
第４試合	１３：３０～
第５試合	１５：００～
第６試合	１６：３０～

・会場校に迷惑をかけないよう、ゴミ・吸殻は各チームで必ず持ち帰りください。
・貴重品の管理は、各チームでしっかりして下さい。
・１試合目のオフィシャルは３試合目のチームからお願いします。
　ただし、大分市内のチームが該当の場合は優先的にオフィシャルを行ってください。
・応援時の鳴り物（太鼓・ラッパ・ペットボトルなど）を禁止します。
・試合中のフラッシュ撮影を禁止します。
・駐車場でのトラブルが多発しています。会場校の指示に必ず従って下さい。
・入場前に各チームで体調チェックを行い会場本部に健康チェック一覧表を提出してください。