2023年度 全九州中学生バスケットボール春季選手権 大分県予選大会 組合せ

【男子】

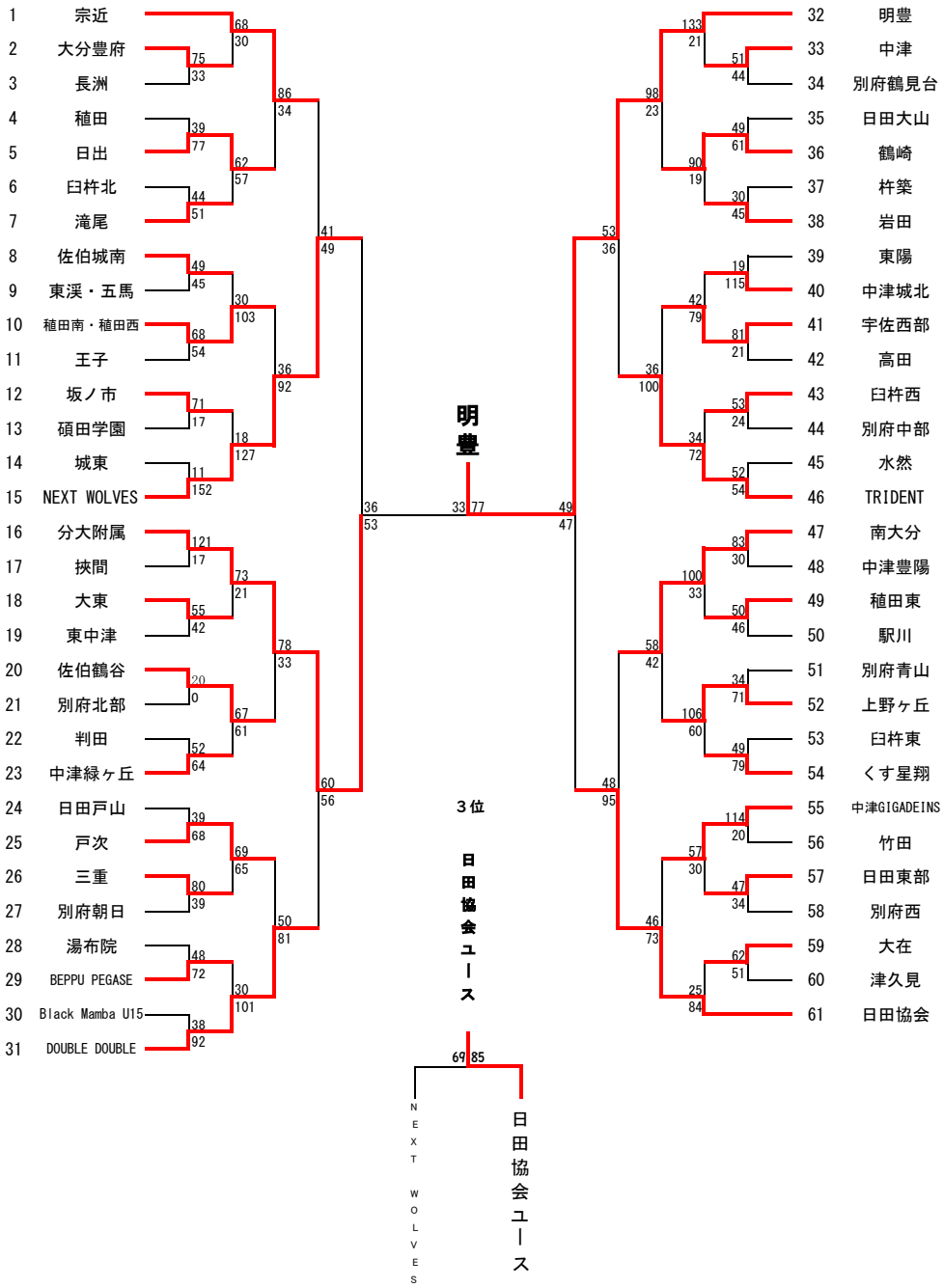
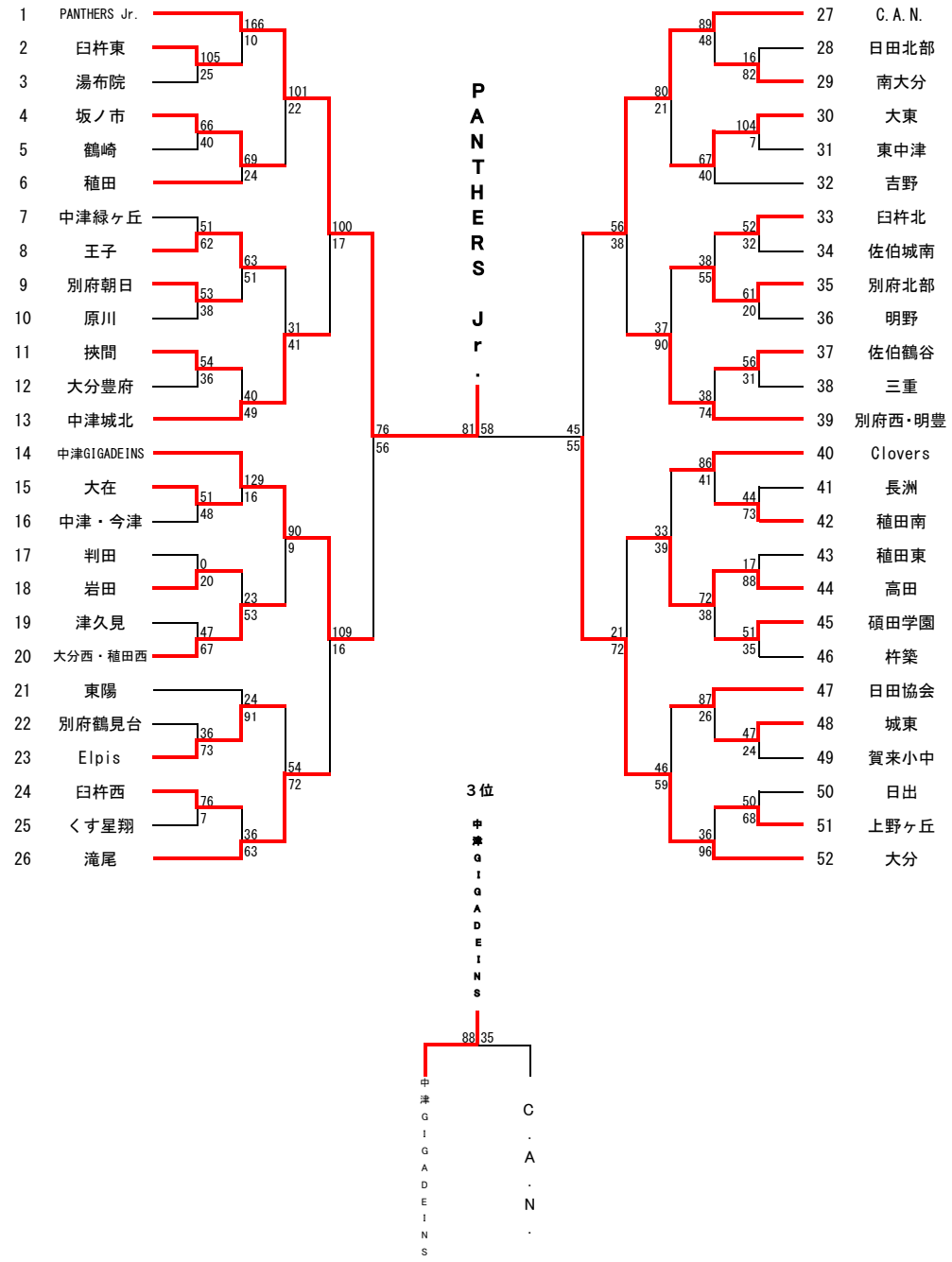
【女子】